ES. • NO apta para bebés. • No apriete en exceso los accesorios, pues podría dañar su producto. • Es probable que los niños jueguen, salten sobre la cama y se suban a ella, por lo que las camas infantiles no deben colocarse cerca de las ventanas ni de otros muebles. La cama debe colocarse junto a la pared o bien dejando un espacio de 30 cm. entre la pared y el lateral de la cama. • Advertencia: no coloque esta cama de juguete cerca de ninguna fuente de calor, ventana u otro mueble. • Revise regularmente todos los cierres para cerciorarse de que están correctamente apretados. • No subirse sobre la estructura del dosel. • Limpiar con un paño húmedo. • Tamaño del colchón que debe utilizarse: 140 cm. x 69 cm. • ¡ADVERTENCIA! No usar si falta alguna pieza o si hay alguna pieza dañada o rota. NO cambie piezas. Utilice únicamente las piezas de repuesto suministradas por Worlds Apart Ltd. • Guarde las instrucciones para una futura consulta. • Fabricado en China.

PT. • NÃO coloque bebés nesta cama. • Não aperte demasiado as fixações, pois pode danificar o produto. • É provável que as crianças brinquem, saltem e trepem para as camas. Por este motivo, a cama da criança não deve ser colocada muito perto de outras mobílias ou de janelas. A cama deve ser colocada totalmente encostada a uma parede ou a um espaço mínimo de 30 cm entre a parede e um dos lados da cama. • Advertência. Não coloque esta cama de criança perto de fontes de calor, de janelas e de outras peças de mobiliário. • Verifique regularmente se todos os dispositivos de fixação do produto se mantêm devidamente apertados. • Nunca trepe para cima da estrutura do dossel • Limpe com um pano húmido. • Tamanho do colchão: 140 cm x 69 cm • ADVERTÊNCIA! Não utilize se faltar alguma peça, ou se alguma peça apresentar danos ou estiver quebrada. NÃO substitua peças. Use apenas as peças adicionais ou de substituição fornecidas pela Worlds Apart Ltd. • Guarde estas instruções para consulta futura. • Fabricado na China.

SE. • Använd INTE till spädbarn. • Skruva inte åt fästena för hårt, det kan skada produkten. • Barn leker, hoppar och klättrar ofta på sängar. Sängen bör därför inte placeras för nära andra möbler eller fönster. Sängen bör placeras antingen alldeles intill väggen eller på 30 cm avstånd från väggen. • Varning! Ställ inte barnsängen nära värmekällor, fönster och andra möbler • Kontrollera regelbundet alla fästanordningar för att se till att de sitter fast ordentligt. • Klättra aldrig på sänghimlens ram. • Torka ren med en fuktig trasa. • Madrassens storlek bör vara: 140 cm x 69 cm • VARNING! Använd inte om någon del fattas, är skadad eller sönder. Ersätt INTE delar. Använd endast nya delar eller reservdelar från Worlds Apart Ltd. • Behåll anvisningarna för framtida bruk. • Tillverkad i Kina.

DK. • MÅ IKKE anvendes som babyseng. • Sørg for ikke at overspænde samlingerne, da der i så fald er risiko for, at produktet beskadiges. • Børn kan godt finde på at lege, hoppe og kravle rundt på senge. Derfor bør børnesengen ikke stå for tæt på andre møbler eller på vinduer. Sengen bør enten stå helt op ad en væg, eller også bør der være et mellemrum på 30 cm mellem væggen og siden af sengen. • Advarsel. Anbring ikke denne børneseng i nærheden af varmekilder, vinduer eller andre møbler • Alle fastskruninger skal kontrolleres jævnligt for at sikre, at de ikke er løse. • Kravl aldrig på himmelrammen • Rengøres med en fugtig klud. Madrasstørrelse: 140 cm x 69 cm • ADVARSEL! Sengen må ikke anvendes, hvis dele er beskadiget, itu eller mangler. Delene MÅ IKKE erstattes. Der må kun anvendes supplerende eller reservedele leveret af Worlds Apart Ltd. • Opbevar denne brugsanvisning til senere brug. • Fremstillet i Kina.

NO. • IKKE bruk produktet til spedbarn. • Ikke stram til festene for hardt, da dette kan medføre fare for skade på produktet. • Det er sannsynlig at barn leker, hopper og klatrer på senger, derfor bør ikke barnesengen plasseres for nærme andre møbler eller vinduer. Sengen bør plasseres inntil en vegg eller med en åpning på 30 cm mellom veggen og sengen. • Advarsel. Ikke plasser barnesengen i nærheten av varmekilder, vinduer eller andre møbler. • Kontroller alle fester regelmessig for å sikre at de er festet skikkelig. • Ingen må klatre på sengehimmelen. • Rengjør med en fuktig klut. Madrass-størrelse: 140 cm x 69 cm • ADVARSEL! Ikke bruk produktet hvis noen av delene mangler, er skadet eller ødelagte. IKKE bytt ut delene med egne materialer. Bruk bare tilleggs- eller erstatningsdeler fra Worlds Apart Ltd. • Ta vare på bruksanvisningen for senere bruk. • Produsert i Kina.

FI. • ÄLÄ käytä vauvoille. • Älä kiristä kiinnikkeitä liikaa, ettei tuote vahingoitu. • Lapset saattavat leikkiä, hyppiä ja kiipeillä sängyillä. Sen vuoksi lasten sänkyjä ei tulisi sijoittaa liian lähelle muita kalusteita tai ikkunoita. Sänky on sijoitettava joko aivan seinän viereen tai etäisyyden seinään tulee olla korkeintaan 30 cm. • Varoitus. Älä sijoita tätä lasten sänkyä lähelle lämmönlähteitä, ikkunoita tai muita huonekaluja. • Tarkista säännöllisesti, että kiinnitykset ovat tiukkoja. • Älä koska kiipeä katoksen rungolle. • Pyyhi puhtaaksi kostealla liinalla. • Käytettävän patjan koko: 140 cm x 69 cm • VAROITUS! Älä käytä, jos jokin osa puuttuu, on vaurioitunut tai rikki. ÄLÄ käytä korvikeosia. Käytä vain Worlds Apart Ltd:n lisä tai varaosia. • Säilytä nämä ohjeet tulevaa tarvetta varten. • Valmistettu Kiinassa.

PL. • NIE jest przeznaczone dla noworodków. • Nie należy nadmiernie dokręcać mocowań, ze względu na ryzyko uszkodzenia wyrobu. • Prawdopodobne jest, że dzieci będą bawić się, skakać i wspinać na łóżko, dlatego łóżko dziecięce nie powinno być umieszczane zbyt blisko innych mebli lub okien. Łóżko powinno znajdować się bezpośrednio przy ścianie, lub jego boczna rama powinna znajdować się w odległości 30 cm od ściany. • Uwaga! Nie należy umieszczać łóżeczka w pobliżu źródeł ciepła, okien ani mebli. • Należy regularnie sprawdzać wszystkie mocowania i dociągać je w razie potrzeby. • Nie wspinać się po stelażu. • Czyścić wilgotną szmatką. • Rozmiar materaca: 140 cm x 69 cm • UWAGA! Nie używać w wypadku, gdy którakolwiek część została zgubiona, zniszczona lub zepsuta. NIE zastępować części innymi. Stosować jedynie części dodatkowe lub zamienne dostarczone przez Worlds Apart Ltd. • Zachowaj opakowanie – podane na nim informacje mogą okazać się przydatne. • Wyprodukowano w Chinach.

HU. • NE használja csecsemőágyként. • Ne húzza túl a rögzítő elemeket, mert ezzel esetleg károsíthatja a terméket. • A gyerekek valószínűleg játszanak, ugrálnak majd az ágyakon és felmásznak rájuk, ezért a gyerekek ágyát ne helyezze túl közel más bútorhoz, vagy ablakhoz. Az ágyat vagy állítsa szorosan a fal mellé, vagy az ágy oldala legyen legalább 30 cm távolságra a faltól. • Figyelem! Ne helyezze ezt a gyerekágyat hőforrás, ablak vagy más bútordarab közelébe. • Rendszeresen ellenőrizzen minden rögzítőelemet, hogy biztosan szorosra legyenek meghúzva. • Soha ne másszon fel az ágymennyezet keretére • Vizes ruhával törölje tisztára. • Használható matracméret: 140 cm x 69 cm • FIGYELMEZTETÉS! Ne használja, ha bármelyik alkatrész hiányzik, sérült, vagy törött. NE helyettesítsen alkatrészeket mással. Csakis a Worlds Apart Ltd. által forgalmazott kiegészítő és cserealkatrészeket használja fel. • Az útmutatót tartsa meg későbbi felhasználásra. • Gyártó ország: Kína.

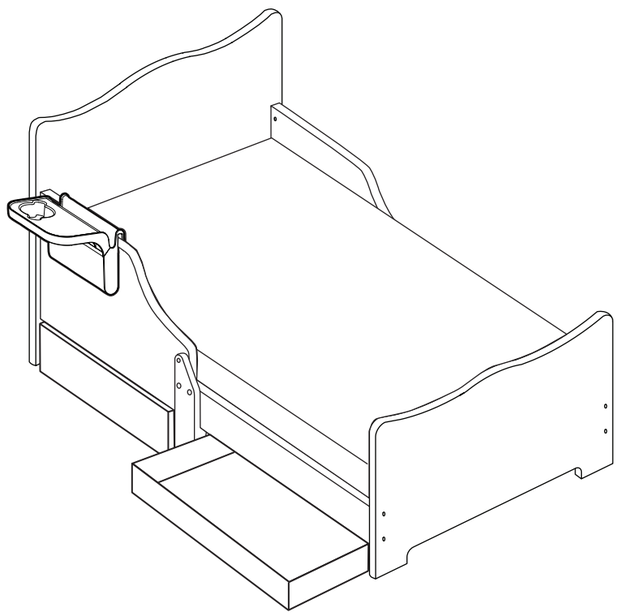

worlds Apart®

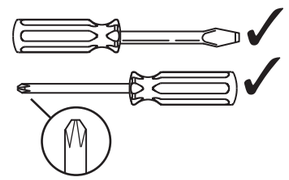

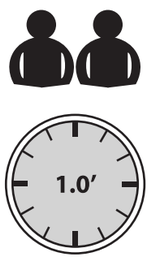

The Innovation Factory
St. Columb Major
Business Park,
Cornwall
TR9 6SX
United Kingdom

CUSTOMER CARE
FREEPHONE: 0800 389 8591 (UK only)
www.worldsapart.com
customercare@worldsapart.com

© 2011 Worlds Apart Limited, All Rights Reserved, Design Right Worlds Apart Limited

INS.499E 07/10/11

IMPORTANT! KEEP FOR FUTURE REFERENCE

GB. • DO NOT use for infants. • Recommended for children from 2 to 5 years. • Do not over tighten fixings, due to possible risk of damaging your product. • Children are likely to play, bounce and climb on beds, therefore the childs bed should not be placed too close to other furniture or windows. The bed should be placed either tight to any wall or have a gap of 30cm between the wall and the side of the bed. • Warning. Do not place this child's bed near heat sources, windows and other furniture • Regularly check all fastenings to ensure that they are properly tightened • Never climb onto the canopy frame • Wipe clean with a damp cloth. • Size of mattress to be used: 140cm x 69cm • WARNING! Do not use if any part is missing, damaged or broken. DO NOT substitute parts. Use only additional or replacement parts supplied by Worlds Apart Ltd. • Child's bed conform to BS 8509:2008 • Retain these instructions for future reference. • Made in China.

FR. • NE CONVIENT pas aux bébés. • Ne pas trop serrer les fixations, car cela pourrait endommager le produit. • Les enfants ont tendance à grimper et sauter sur les lits. Pour cette raison, ne pas installer le lit trop près d'une fenêtre ou d'autres meubles. Installer le lit contre le mur ou laisser un espace de 30cm entre le mur et le bord du lit. • Mise en garde. Ne pas placer ce lit d'enfant à proximité de sources de chaleur, fenêtres ou autres meubles. • Vérifier régulièrement les fixations et les resserrer si nécessaire. • Ne jamais grimper sur l'armature du baldaquin. • Pour nettoyer, essuyer avec un chiffon humide. • Taille du matelas : 140cm x 69cm • ATTENTION! Ne pas utiliser en cas de pièce manquante, endommagée ou cassée. NE PAS utiliser de pièces autres que les pièces de rechange fournies par Worlds Apart Ltd. • Conserver cette notice pour consultation ultérieure. • Fabriqué en Chine.

DE. • NICHT für Babys verwenden. • Die Verbindungen nicht zu fest ziehen! Ihr Produkt kann dadurch beschädigt werden. • Kinder spielen, hüpfen und klettern gern auf Betten herum. Deshalb sollte das Kinderbett nicht zu nah neben anderen Möbeln oder Fenstern stehen. Das Bett sollte entweder fest an der Wand oder mit einem seitlichen Abstand von 30 cm von der Wand entfernt aufgestellt werden. • Warnung: Kinderbett nicht neben Wärmequellen, Fenstern oder anderen Möbeln aufstellen. • Überprüfen Sie regelmäßig, ob sich keine Verbindungen gelöst haben. Klettern Sie niemals auf den Himmelbett-Rahmen. • Mit einem feuchten Tuch reinigen. Verwendbare Matratzengröße: 140 x 69 cm • Warnung! Benutzen Sie es nicht, wenn ein Teil fehlt, beschädigt oder gebrochen ist. Ersetzen Sie KEINE Teile mit Eigenkonstruktionen. Verwenden Sie nur Zubehör oder Ersatzteile von Worlds Apart Ltd. • Anleitung sorgfältig aufbewahren. • Hergestellt in China.

NL. • NIET gebruiken voor zuigelingen. • Draai de bevestigingen niet te vast vanwege de kans op beschadiging het product. • Kinderen zullen gaan spelen, springen en klimmen op het bed. Daarom mag het niet te dicht bij andere meubels of ramen staan. Het bed moet strak tegen de muur staan of er moet een ruimte worden gelaten van minimaal 30cm ten opzichte van de muur. • Waarschuwing. Plaats dit kinderbed niet in de buurt van warmtebronnen, ramen en andere meubelstukken • Controleer regelmatig alle bevestigingen om er zeker van te zijn dat ze goed vastzitten. • Klim nooit in het frame • Reinigen met een vochtige doek. • Afmeting van het te gebruiken matras: 140cm x 69cm • WAARSCHUWING! Niet gebruiken als een onderdeel ontbreekt, beschadigd of gebroken is. Onderdelen NIET vervangen. Gebruik alleen extra of vervangende onderdelen van Worlds Apart Ltd. • Bewaar deze instructies voor naslag. • Gefabriceerd in China.

IT. • NON usare per neonati. • Non serrare eccessivamente i dispositivi di fissaggio, per non danneggiare il prodotto. • I bambini tendono a giocare, salire e saltare sui letti, pertanto tenere lontano il lettino da mobili e finestre. Mettere il lettino contro una parete o lasciare uno spazio di 30 cm tra la parete e la sponda del lettino. • Avvertenza! Tenere il lettino lontano da fonti di calore, finestre e altri mobili. • Controllare spesso tutti i dispositivi di chiusura e accertarsi che siano serrati a fondo. • Non arrampicarsi mai sull'intelaiatura del baldacchino. • Pulire con un panno umido. • Utilizzare con un materassino da 140 cm x 69 cm. • AVVERTENZA! Non usare in presenza di parti mancanti, danneggiate o spezzate. NON sostituire alcuna parte. Utilizzare soltanto parti aggiuntive o di ricambio fornite da Worlds Apart Ltd. • Conservare codeste istruzioni per un riferimento futuro. • Fabbricato in Cina.

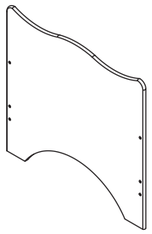

A x 1

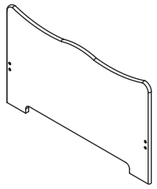

B x 1

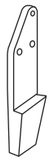

C x 1

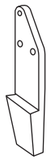

D x 1

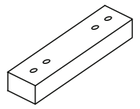

E x 2

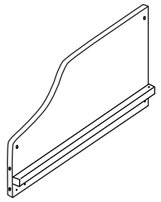

F x 1

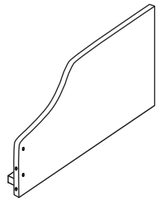

G x 1

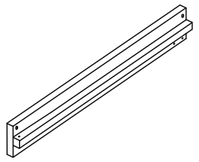

H x 1

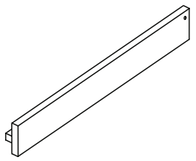

I x 1

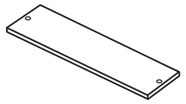

J x 4

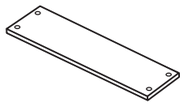

K x 1

A4 x 20
(24mm)

A11 x 4
(20mm)

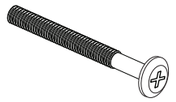

B2 x 8

B3 x 8

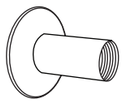

C6 x 2

C7 x 2

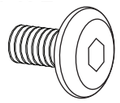

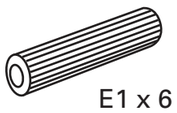

E1 x 6

E31 x 1

x 2

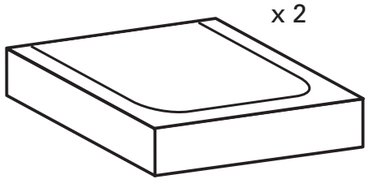

x 1

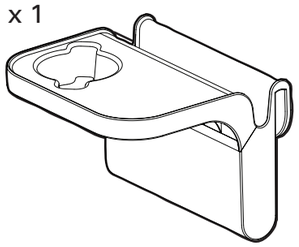

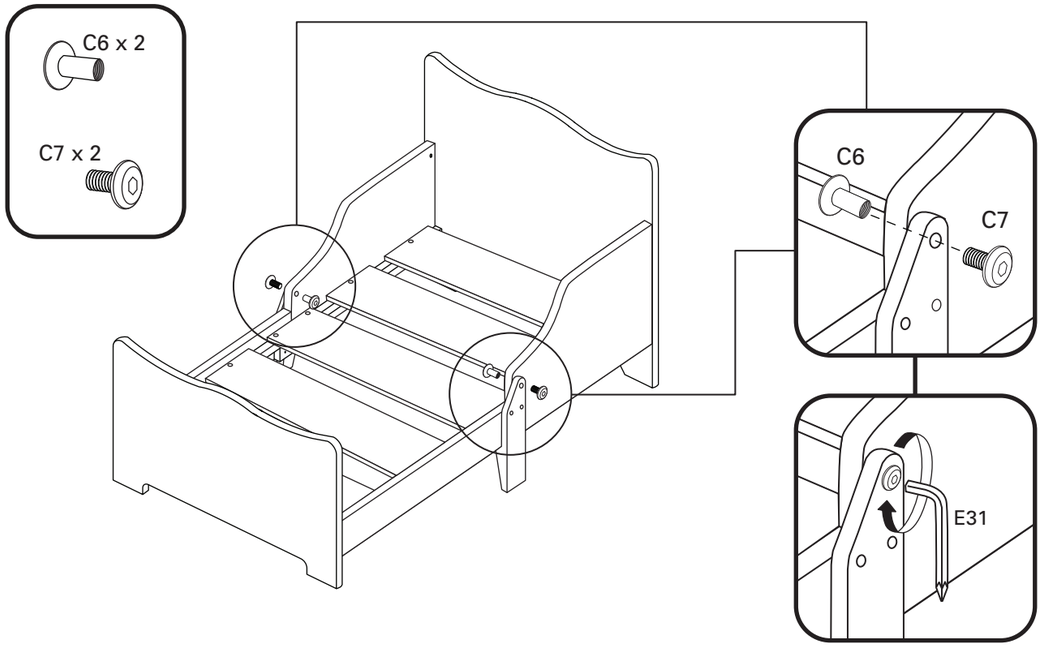

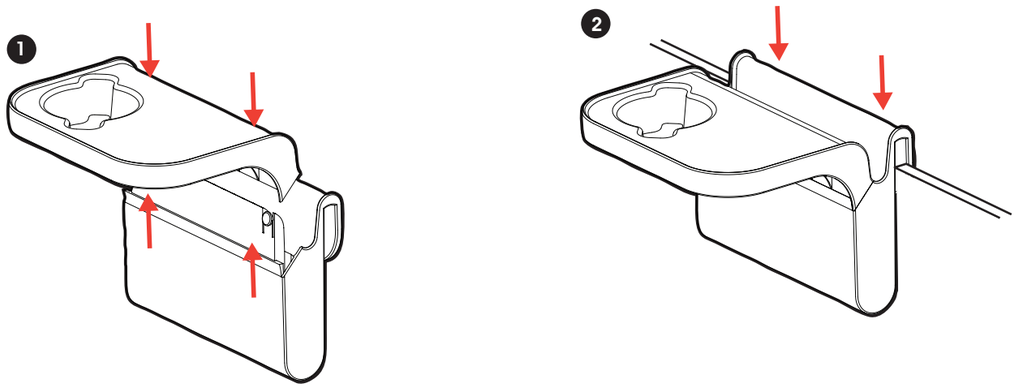

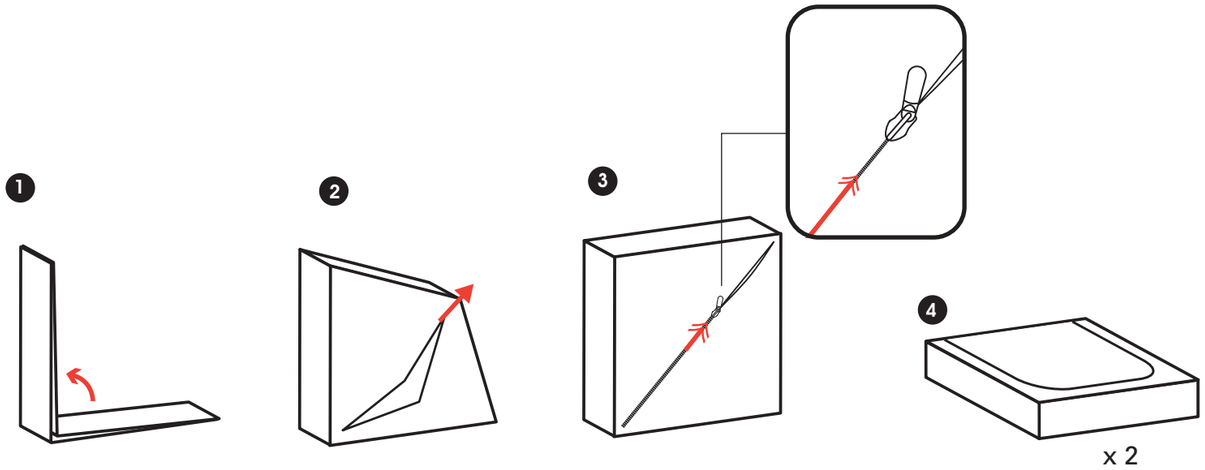

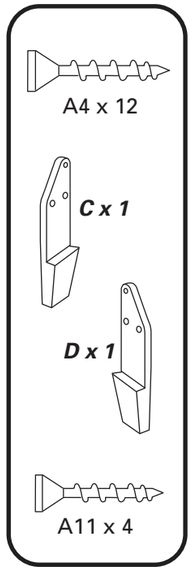
A4 x 12
C x 1
D x 1
A11 x 4

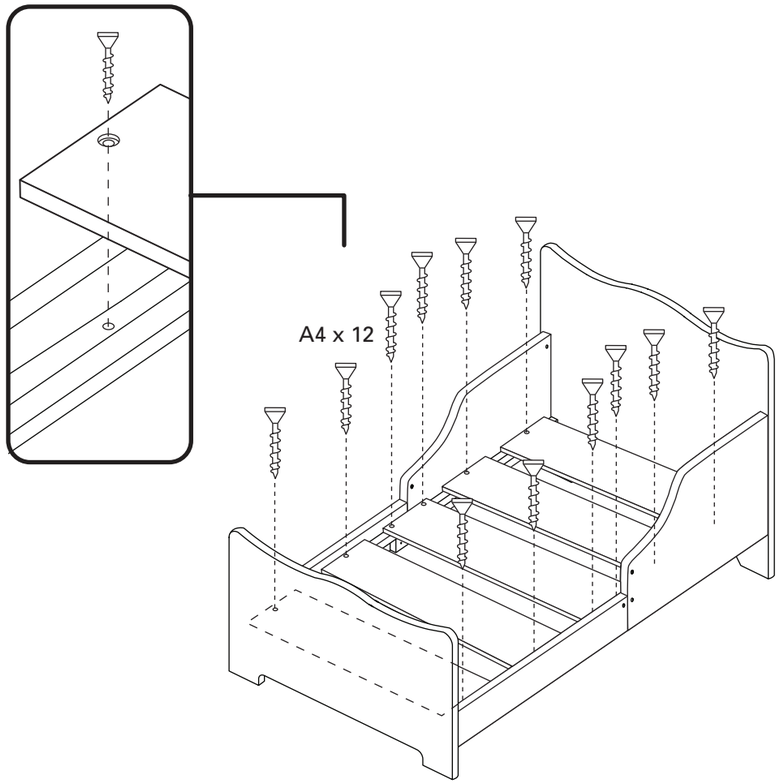
A4 x 12

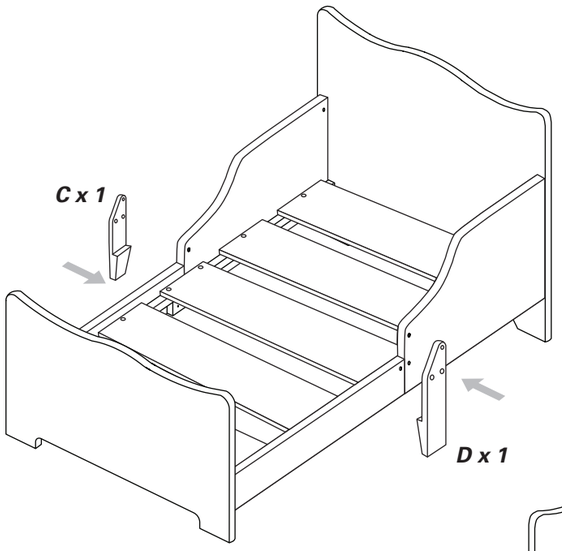
C x 1
D x 1

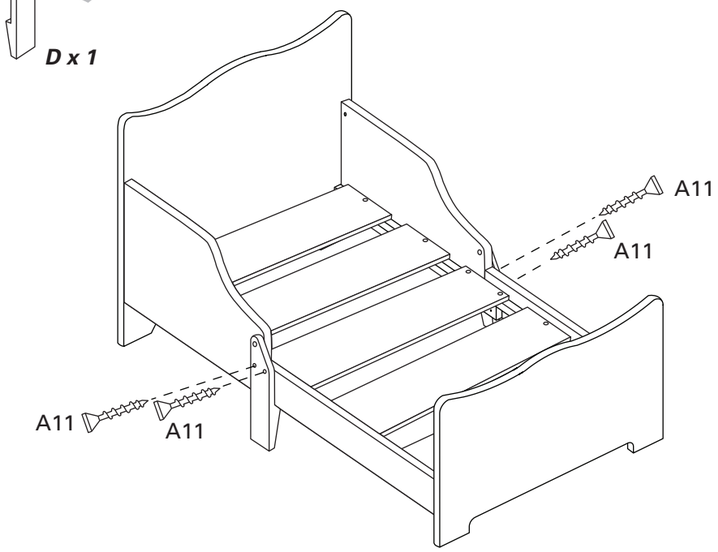
A11
A11
A11
A11

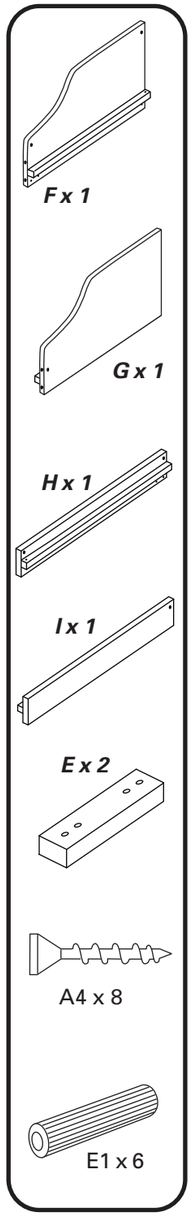
F x 1
G x 1
H x 1
I x 1
E x 2
A4 x 8
E1 x 6

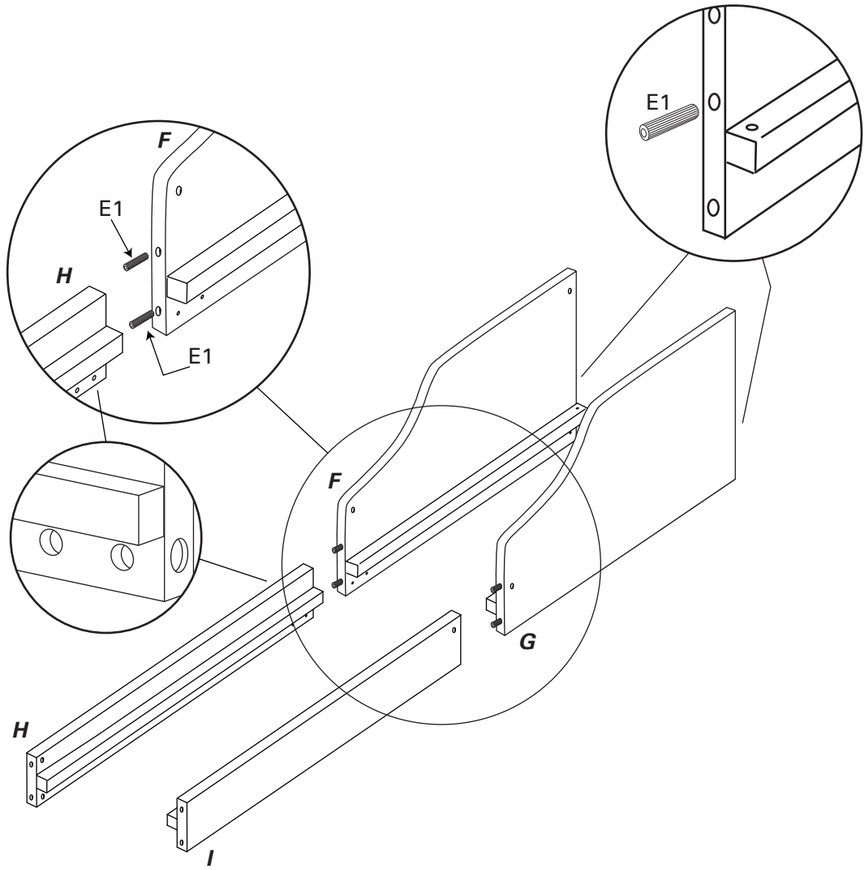
E1
F
E1
H
E1
F
G
H
I

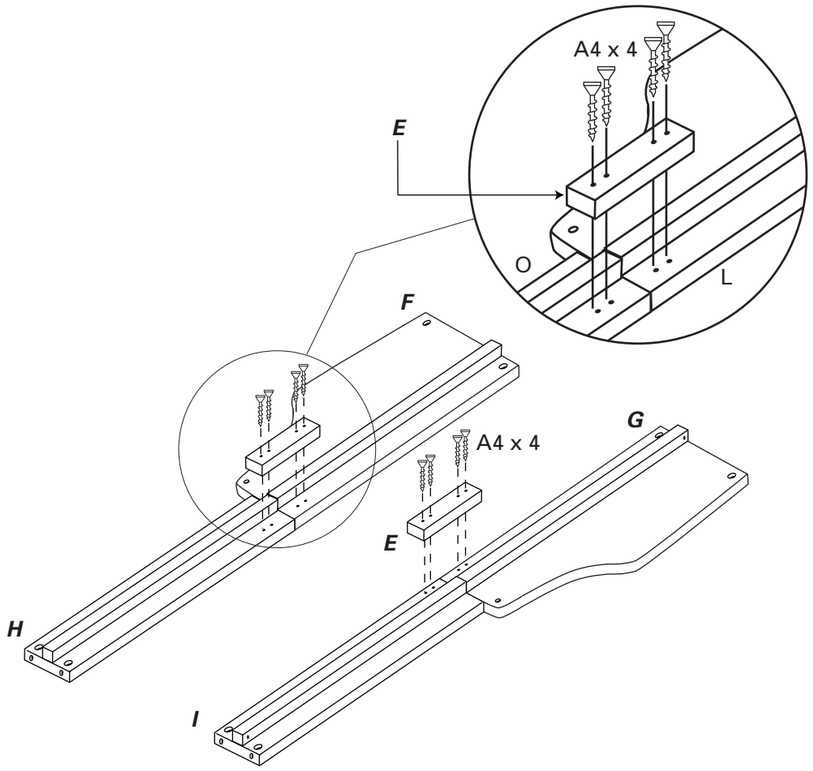
A4 x 4
E
O
L
F
G
A4 x 4
E
H
I

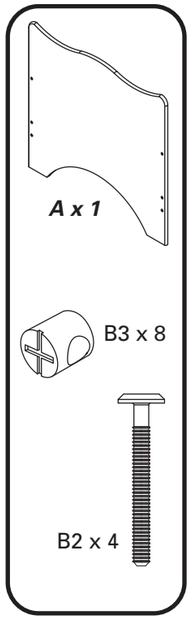
A x 1
B3 x 8
B2 x 4

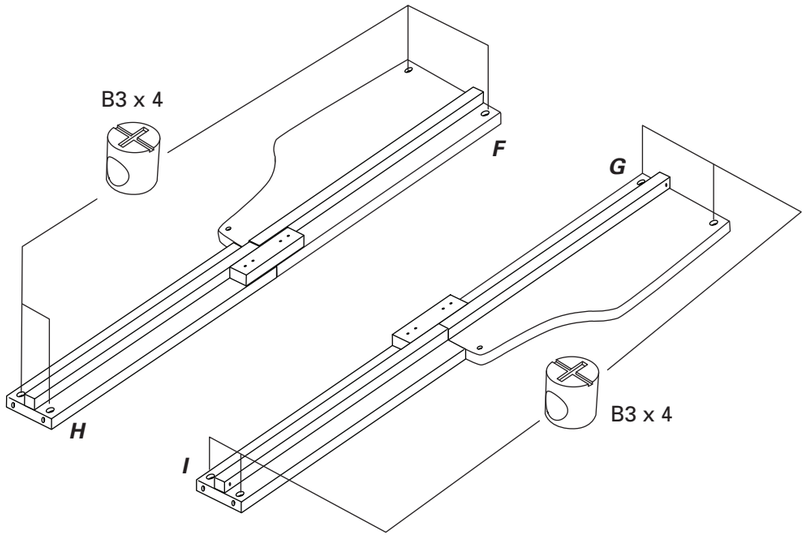
B3 x 4
F
G
H
I
B3 x 4

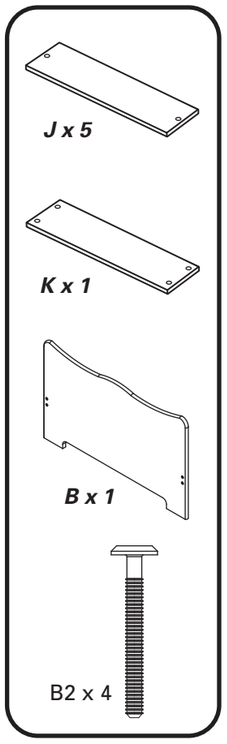
J x 5
K x 1
B x 1
B2 x 4

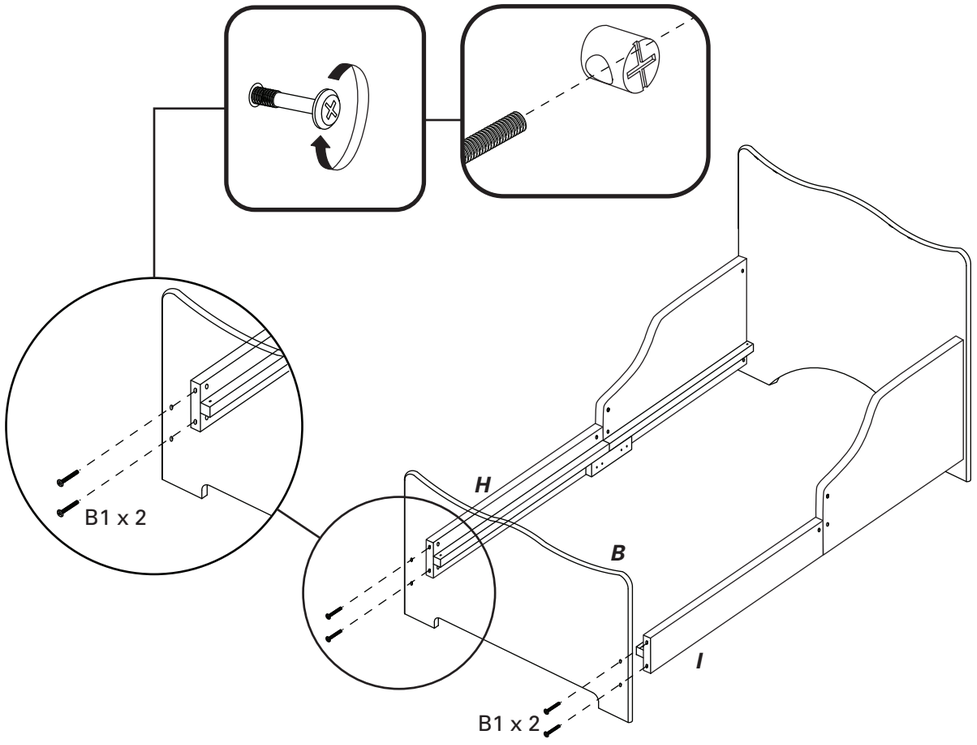
B1 x 2
H
B
I
B1 x 2

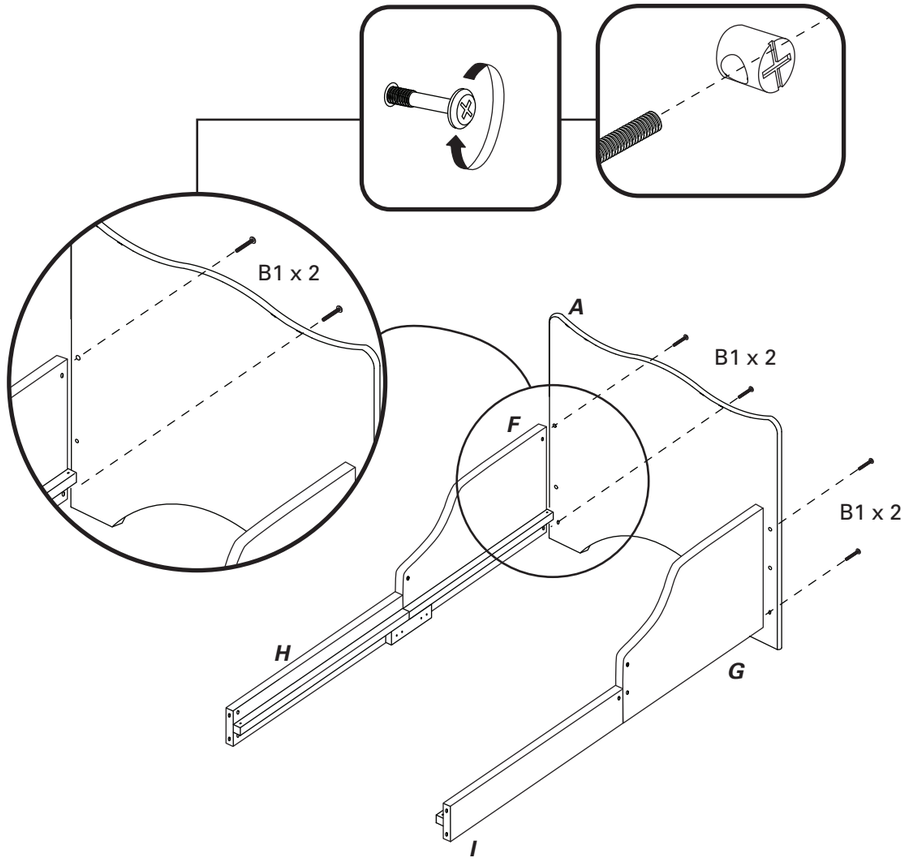
B1 x 2
A
B1 x 2
F
B1 x 2
H
G
I

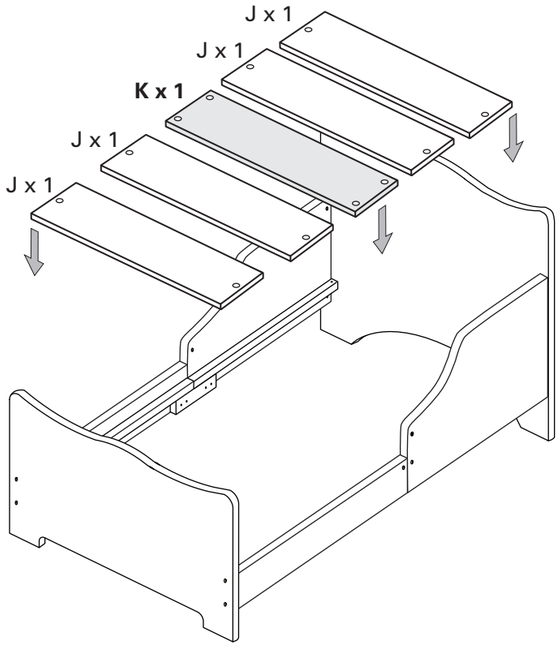
J x 1
J x 1
K x 1
J x 1
J x 1