sciae	NOTICE DE MONTAGE	FOLHA DE MONTAGEM
	ASSEMBLY INSTRUCTION	AVVERTENZA PER IL MONTAGGIO
	AUFBAUANLEITUNG	ИНСТРУКЦИЯ ПО СБОРКЕ
	INSTRUCCIONES DE MONTAJE	安装手册
	MONTAGE HANDLEIDING	
ligne intemporelle	ELYPSE	

INDICE E - 26/02/2018
ELYPSE 3675 TABLE BASSE RECTANGULAIRE N°12 Réf: 14SO2930
ELYPSE 3679 TABLE BASSE RECTANGULAIRE N°12 Réf: 15SK2930
ELYPSE 3678 TABLE BASSE RECTANGULAIRE N°12 Réf: 15SQ2930

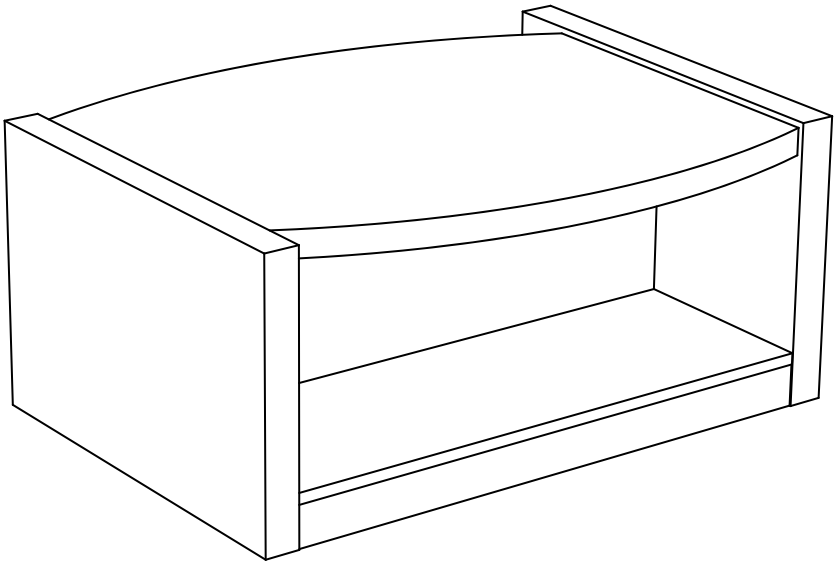

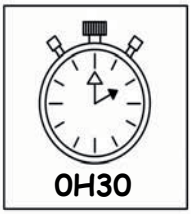

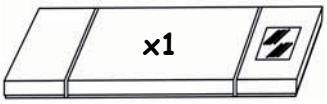

Package 1: 36 Kg

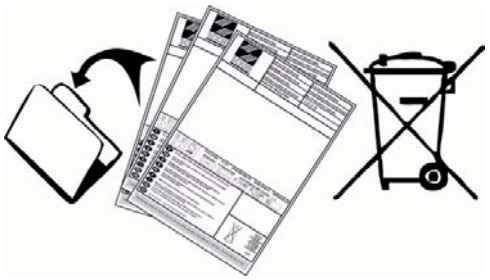

F POUR L'APRES-VENTE, RETOURNEZ AU MAGASIN AVEC CETTE NOTICE

GB FOR THE AFTER SALES, GO BACK TO THE SHOP WITH THIS ASSEMBLY INSTRUCTION

D WENDEN SIE SICH BITTE AN IHREN HANDLER UND GEBEN SIE IHM DIE KENNUMMER DES MOBELS UND DIE TEILNUMMER

E EN CASO DE SERVICIO POST-VENTA DEBEN DE VOLVER A LA TIENDA CON LAS INSTRUCCIONES DE MONTAJE

NL VOOR SERVICE NA VERKOOP, GA NAAR UW LEVERANCIER MET DEZE MONTAGE HANDLEIDING

P PARA O POS VENDA, VOLTE A LOJA COM ESTA FOLHA

I SERVIZIO POST VENDITA: E NECESSARIO PRESENTARSI SUL PUNTO VENDITA CON QUESTE ISTRUZIONI DI MONTAGGIO

RU ДЛЯ ПОСЛЕПРОДАЖНОГО ОБСЛУЖИВАНИЯ ПРОСЬБА ОБРАТИТЬСЯ В МАГАЗИН , ПРЕДЪЯВИВ НАСТОЯЩУЮ ИНСТРУКЦИЮ ПО СБОРКЕ.

CN 请求售后服务时，请带好该手册找到当地的商店

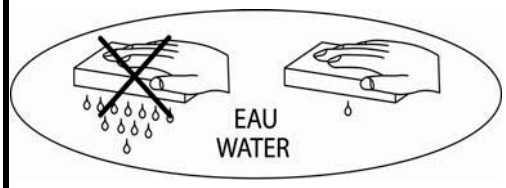

SOLVANT
DILUANT
LÖSUNGSMITTEL
SLOVENTE
OPLOSMIDDEL
OF THINNER
SOLVENTE
РАСТВОРИТЕЛЬ
溶剂

Document non contractuel - SCIAE se réserve le droit de modifier sans préavis tout ou partie de ses collections - Meuble vendu sans accessoire

1

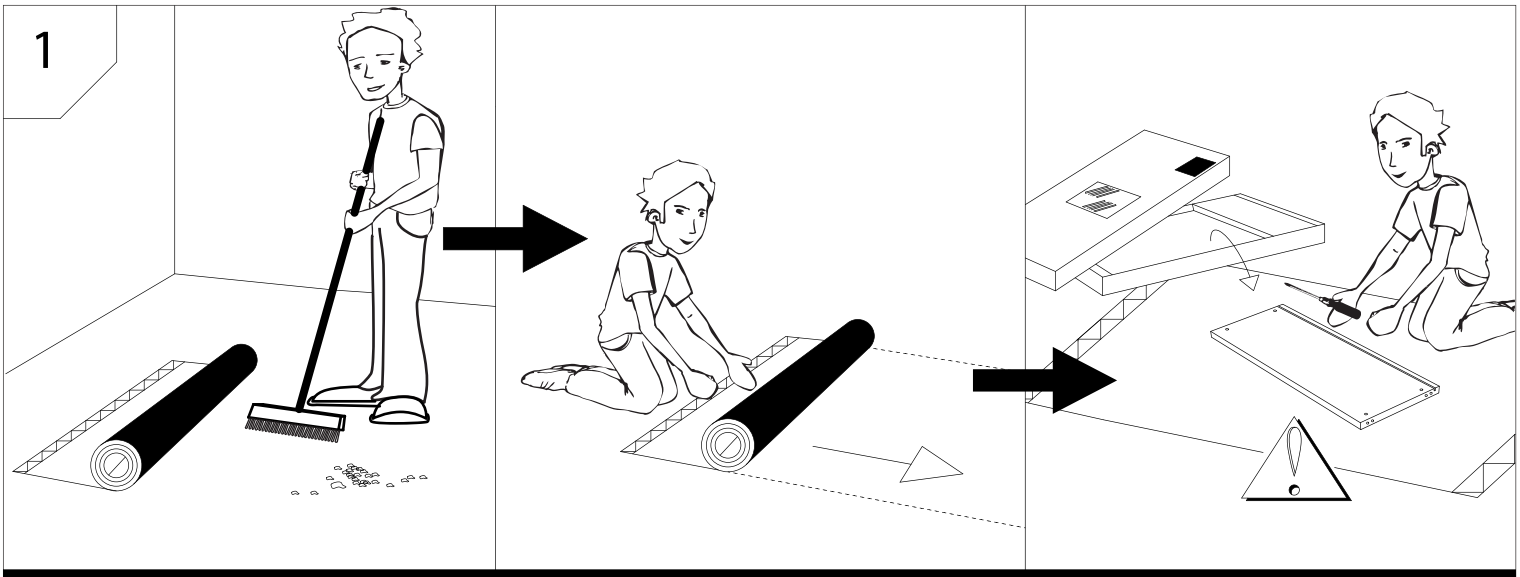

2

ATTENTION ENFANTS

WARNING CHILDREN

SAC ET PETITES PIECES

BAG AND SMALL PIECES

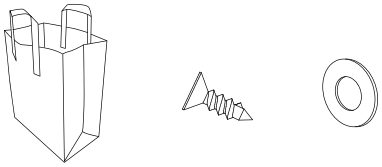

3

OUTILLAGES TOOLS HANDWERKZEUGE HERRAMIENTA GEREEDSCHAP

FERRAMEN ATTREZZATURE ИНСТРУМЕНТЫДЛЯБОРКИ 工具

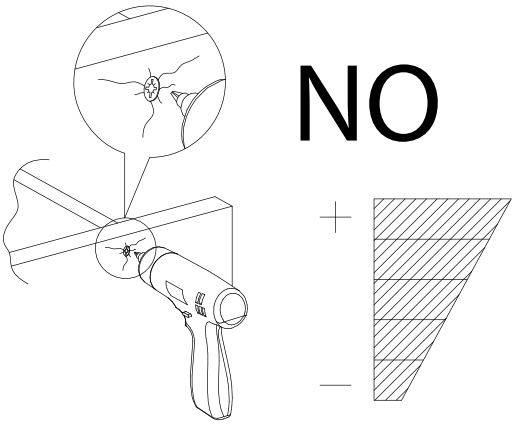

NO

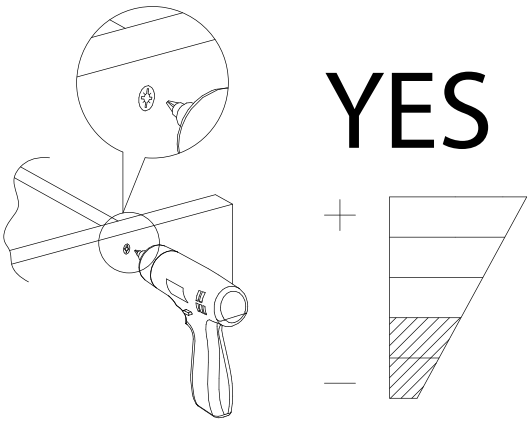

YES

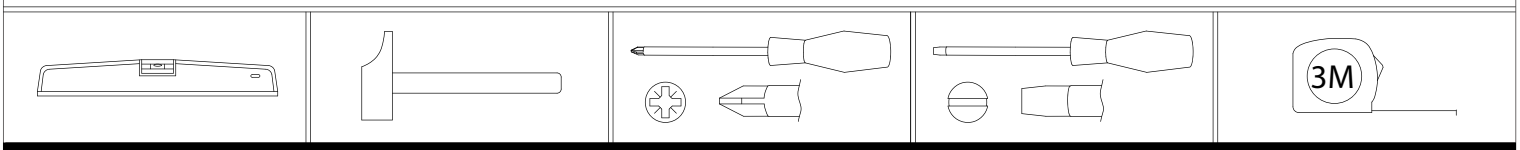

4

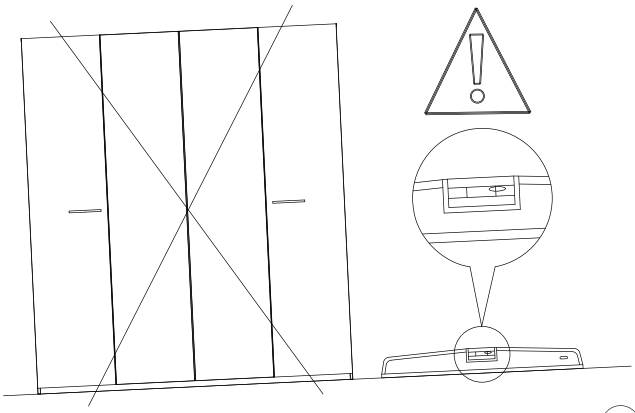

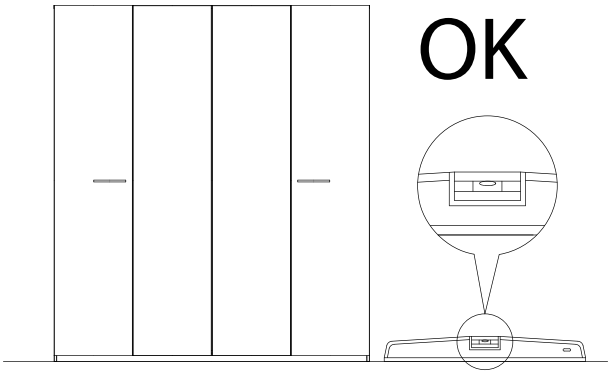

OK

Quincaillerie - Fitment - Beschlagbeutel - herrajes
Verbinding - Quinquilharia - Ferramenta - 配件 - ΟΥΡΗ ΤΙΛΥΡΑ

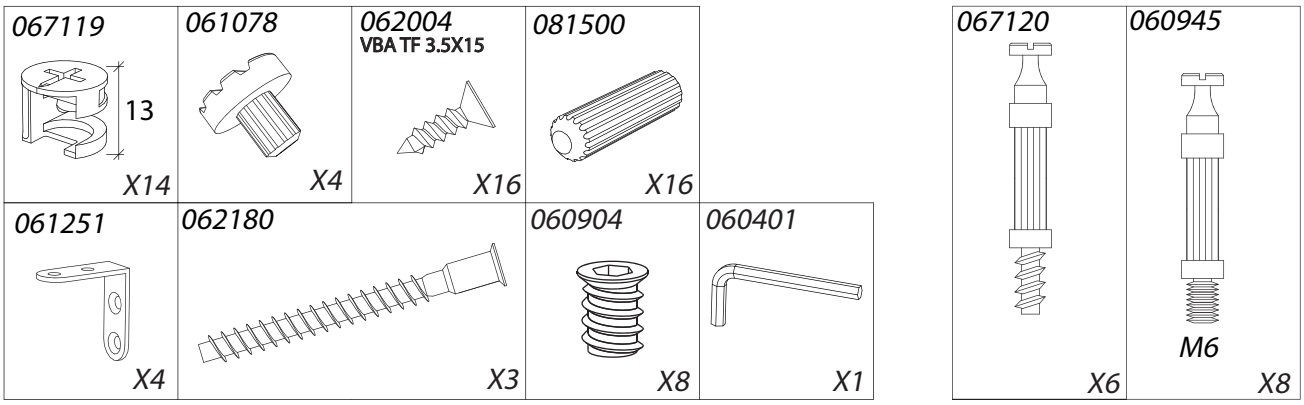

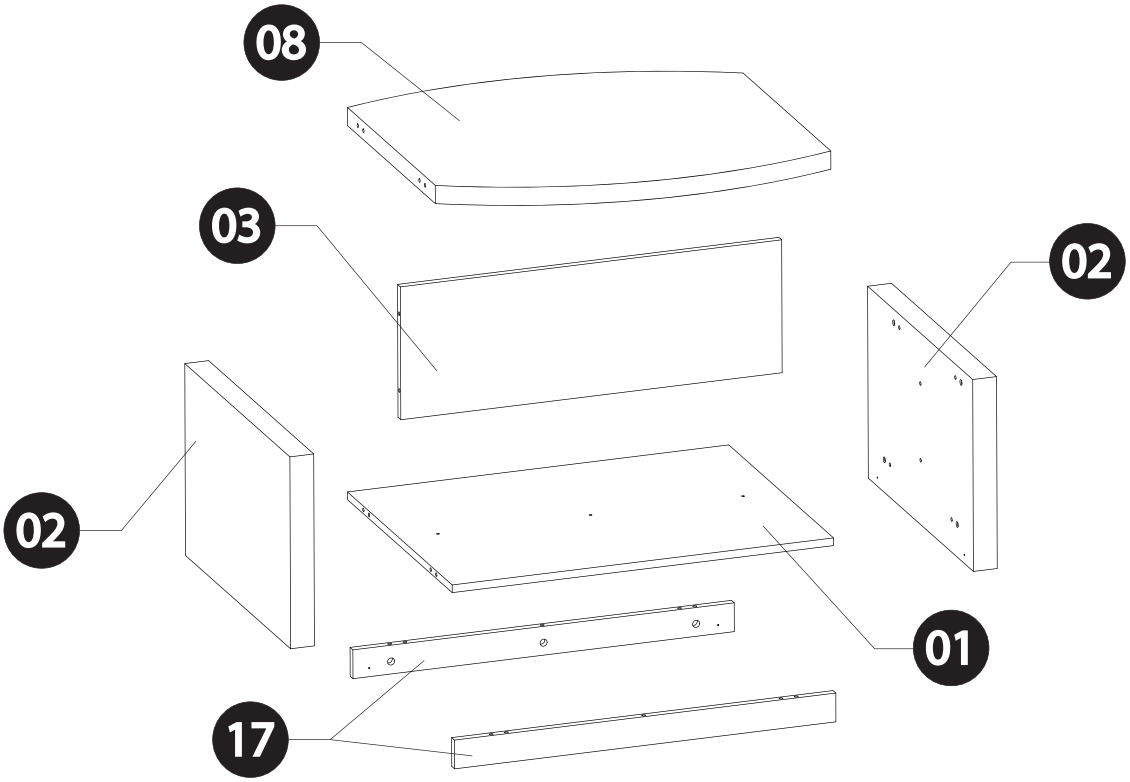

F	NUMERO	NOM DE LA PIECE	QUANTITE	COLIS
GB	NUMBER	NAME OF THE PIECE	QUANTITY	PARCEL
D	NUMMER	NAME DER TEILE	MENGE	PAKET
E	NUMERO	NOMBRE DE LA PIEZA	CANTIDAD	PAQUETE
NL	NUMMER	NAAM VAN HET ARTIKEL	AANTAL	COLLI
P	NUMERO	NOME DA PECA	QUANTIDADE	PACOTE
I	NUMERO	NOME DEL PEZZO	QUANTITA	COLI
RU	НОМЕР	НАЗВАНИЕДЕТАЛ ЛИ	КОЛ ЛИЧЕСТВО	УПАКОВОЧНОЕ МЕСТО
CN	数字	部件名称	数量	包裹
	1	Dessous	1	1
	2	Côté	2	1
	3	Séparation	1	1
	8	Dessus	1	1
	17	Face de socle	2	1
		QUINCAILLERIE-FITMENT BESCHLAGBEUTEL-HERRAJES VERBINDING-QUINQUILHARIA FERRAMENTA-ΦΥΡΗΙΤΥΡΑ-配件	1	1

5

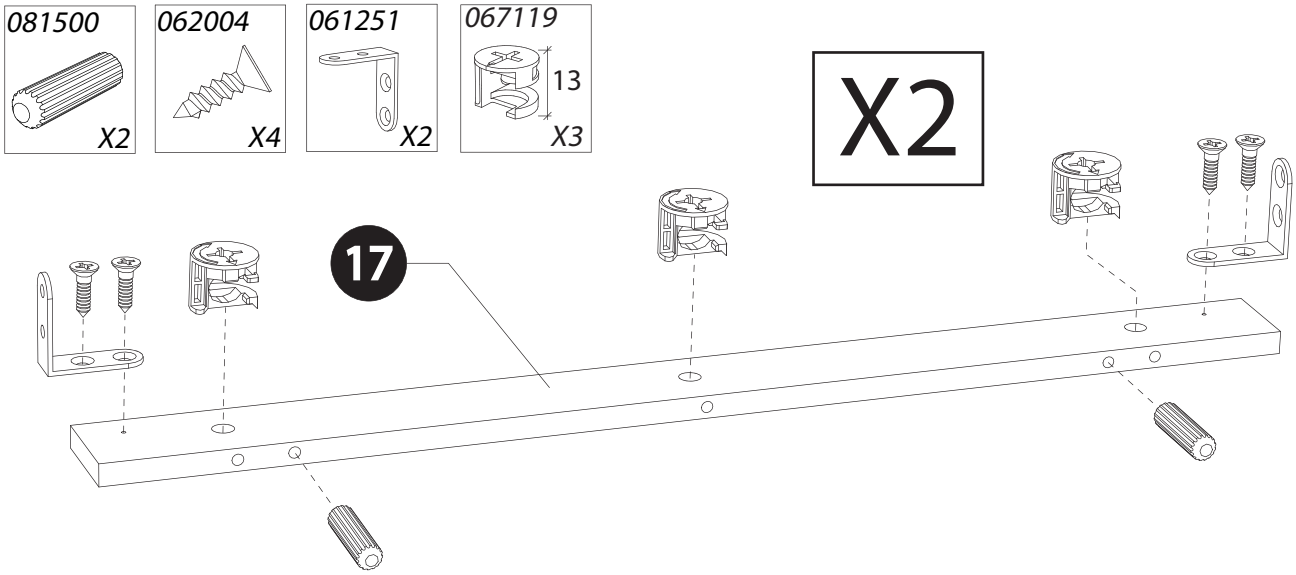
081500
X2
062004
X4
061251
X2
067119
13
X3
X2
17

6

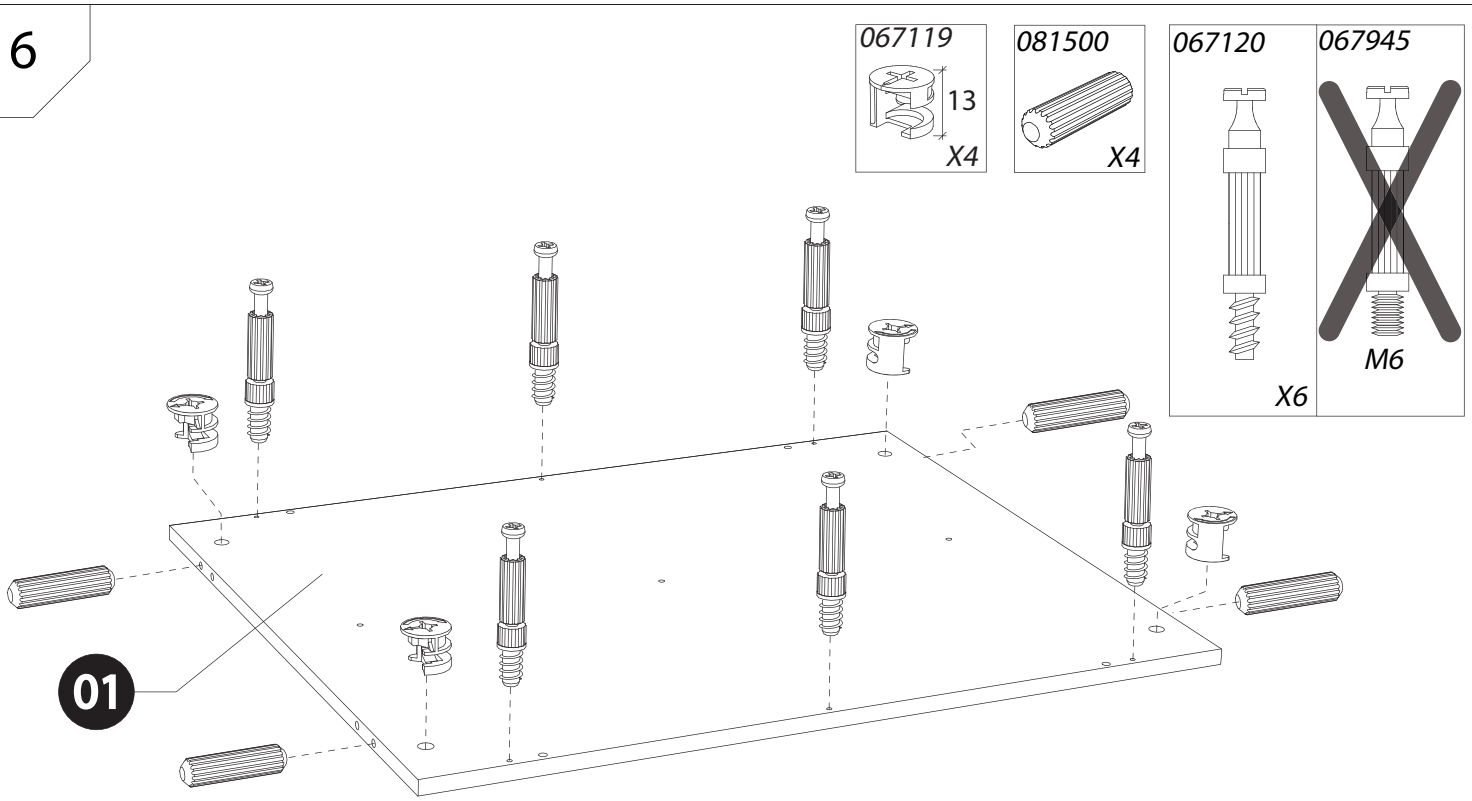
067119
13
X4
081500
X4
067120
X6
067945
M6
01

7

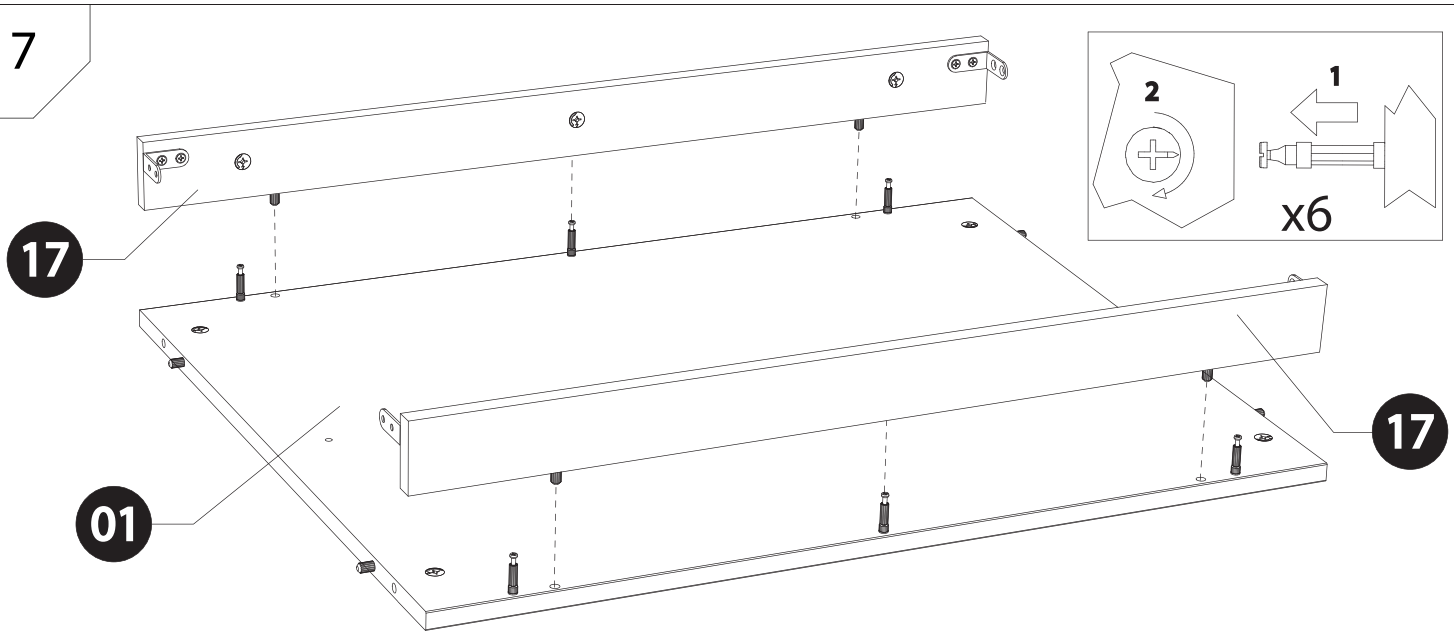
2
1
x6
17
17
01

8

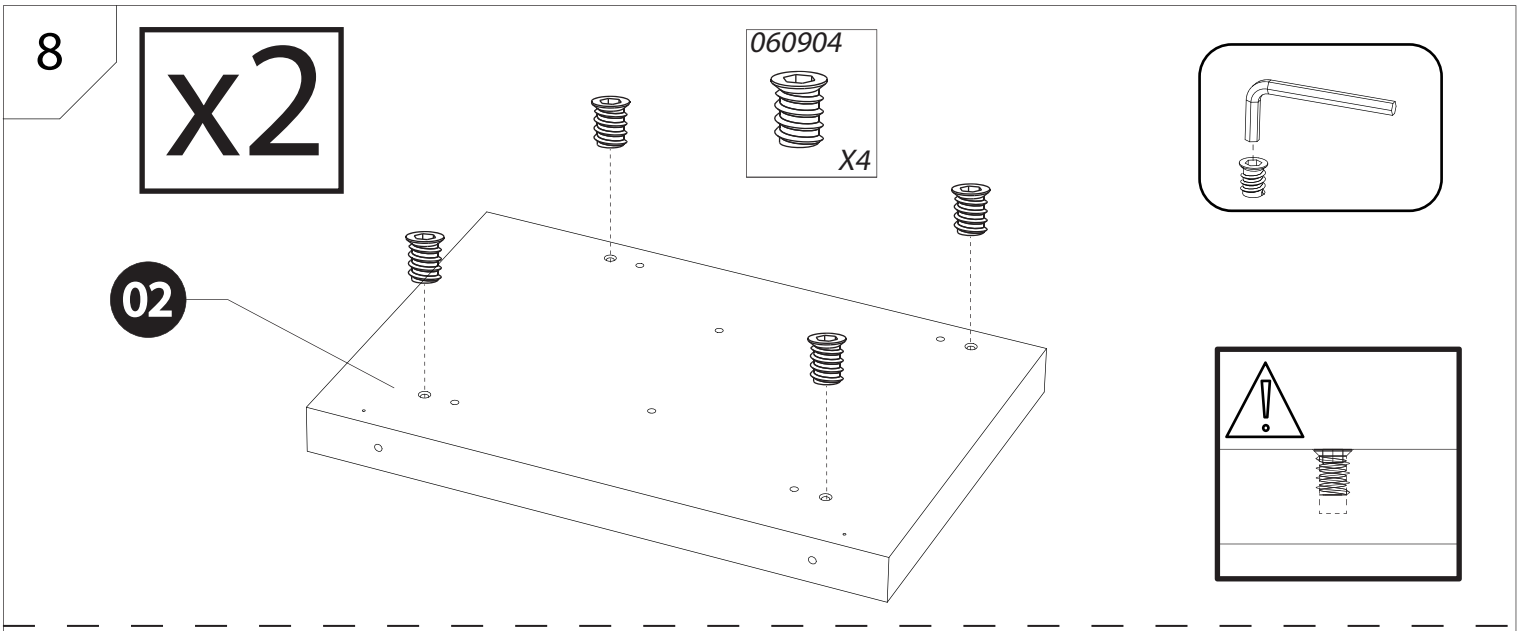
x2
060904
X4
02

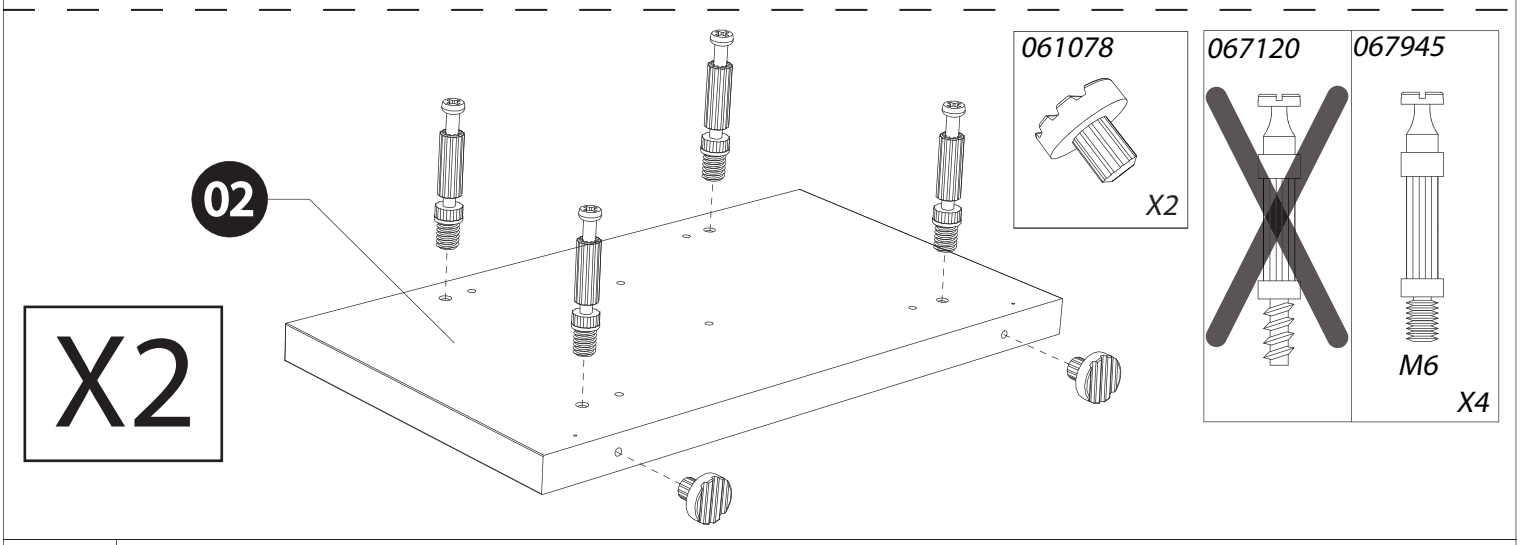
02
X2
061078
X2
067120
067945
M6
X4

9

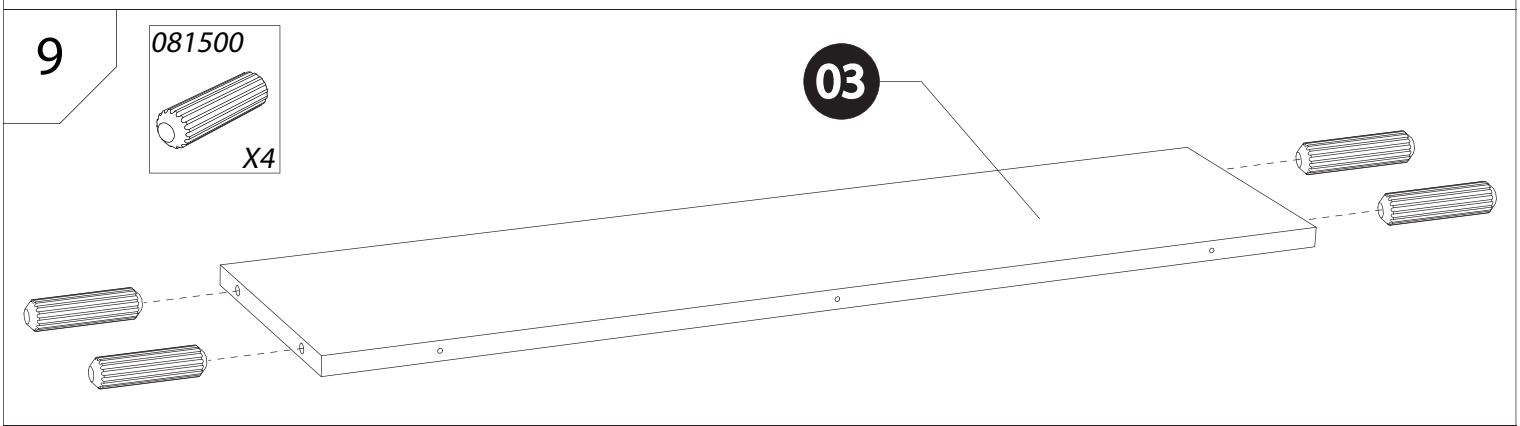
081500
X4
03

10

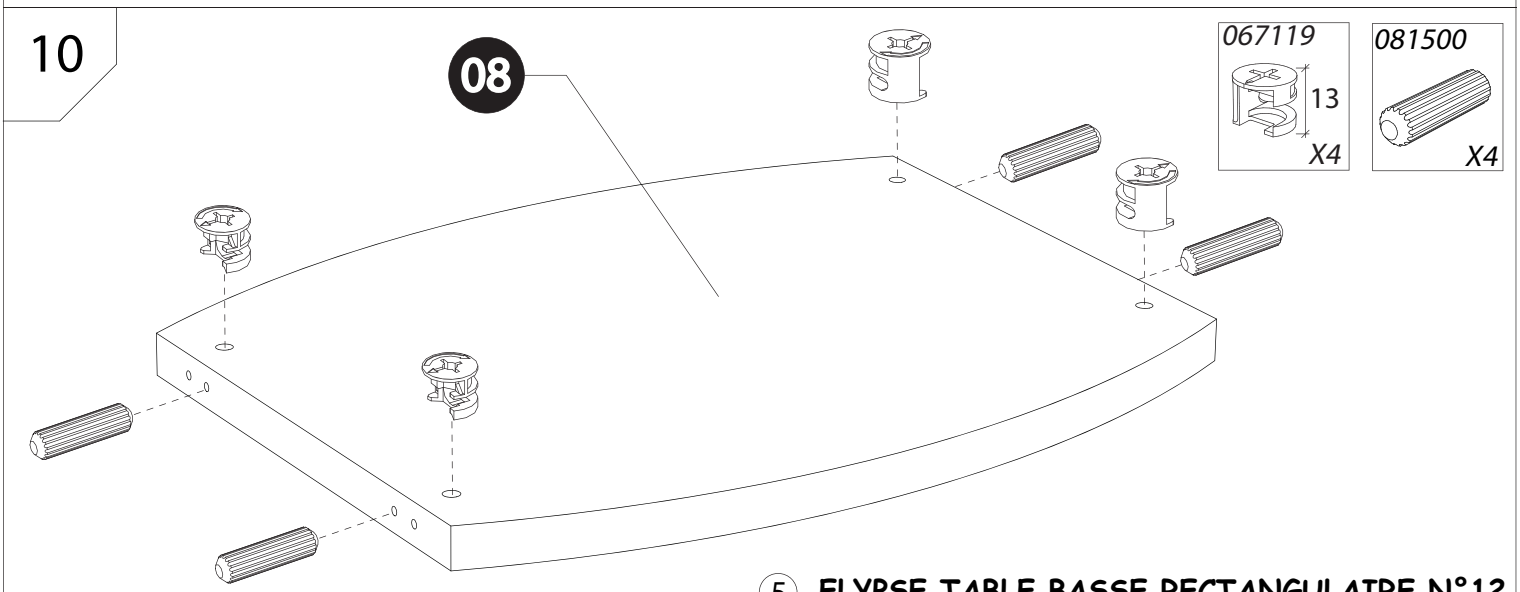
08
067119
13
X4
081500
X4

11

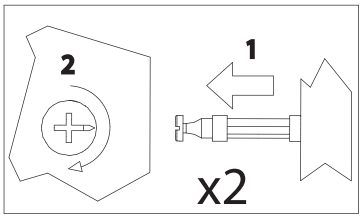

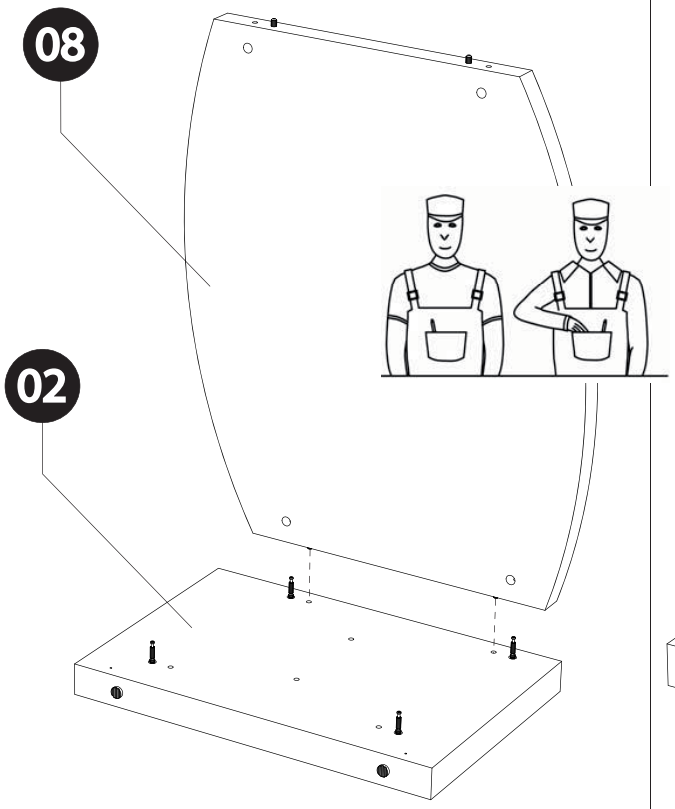

12

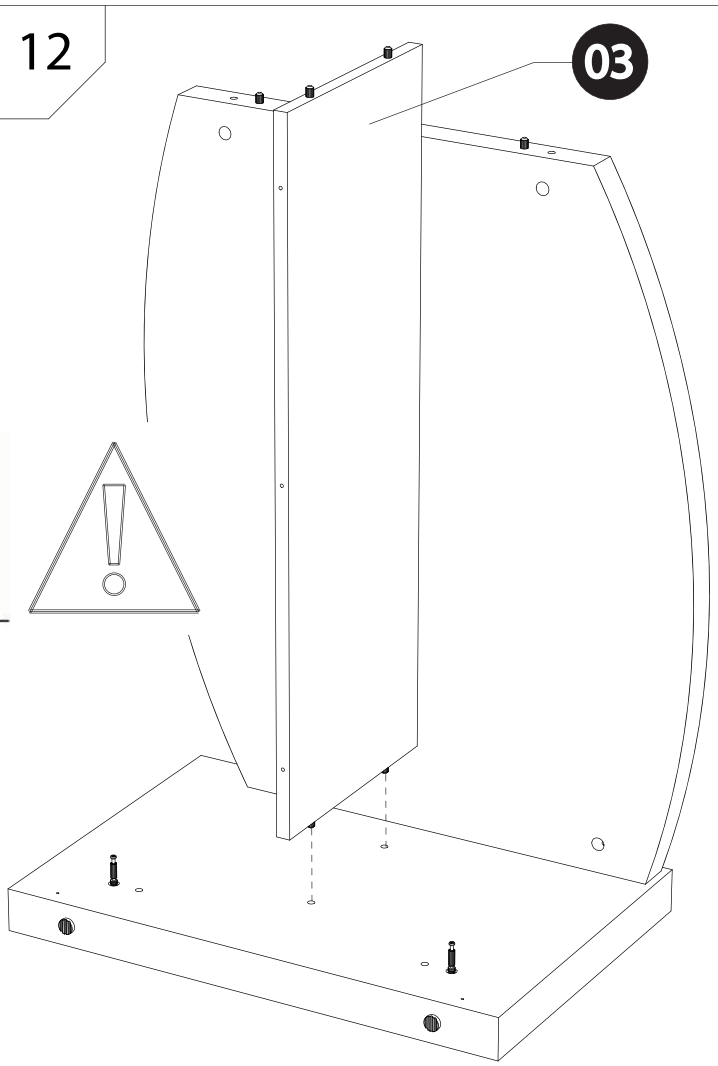

13

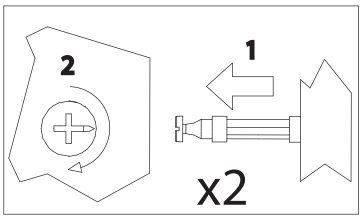

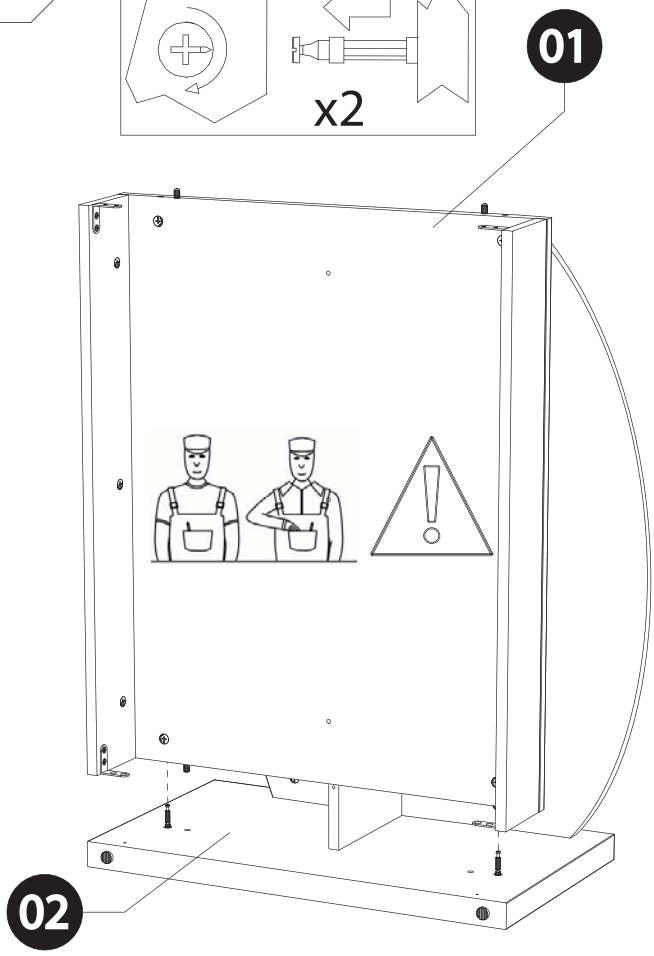

14

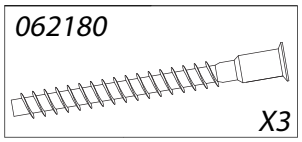

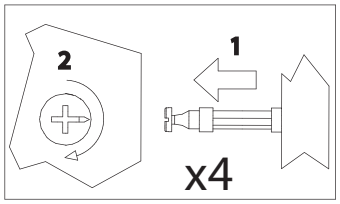

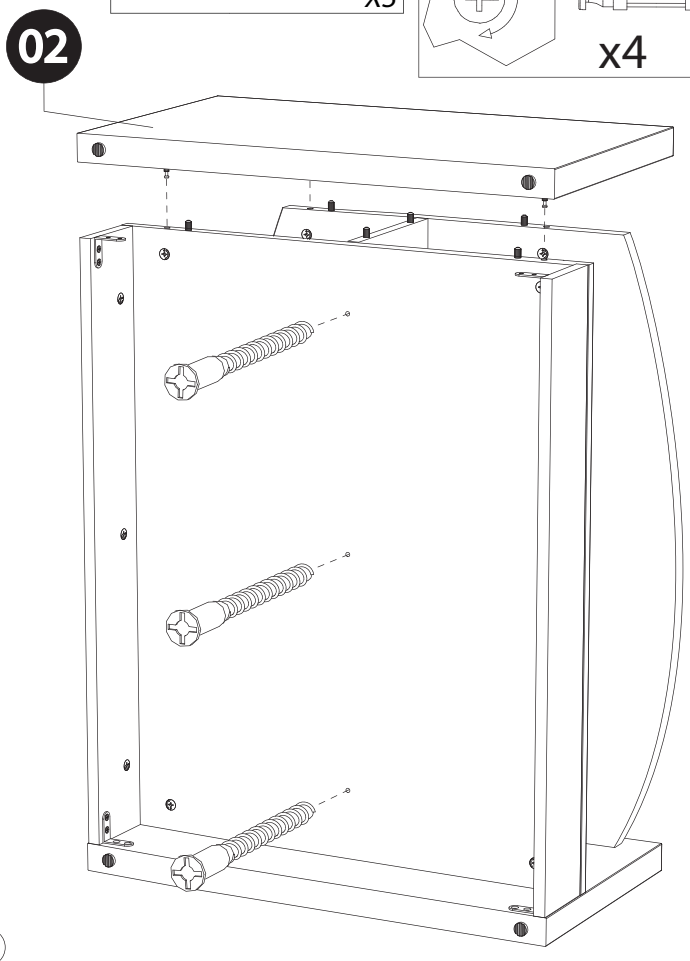

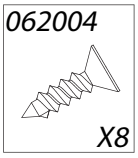

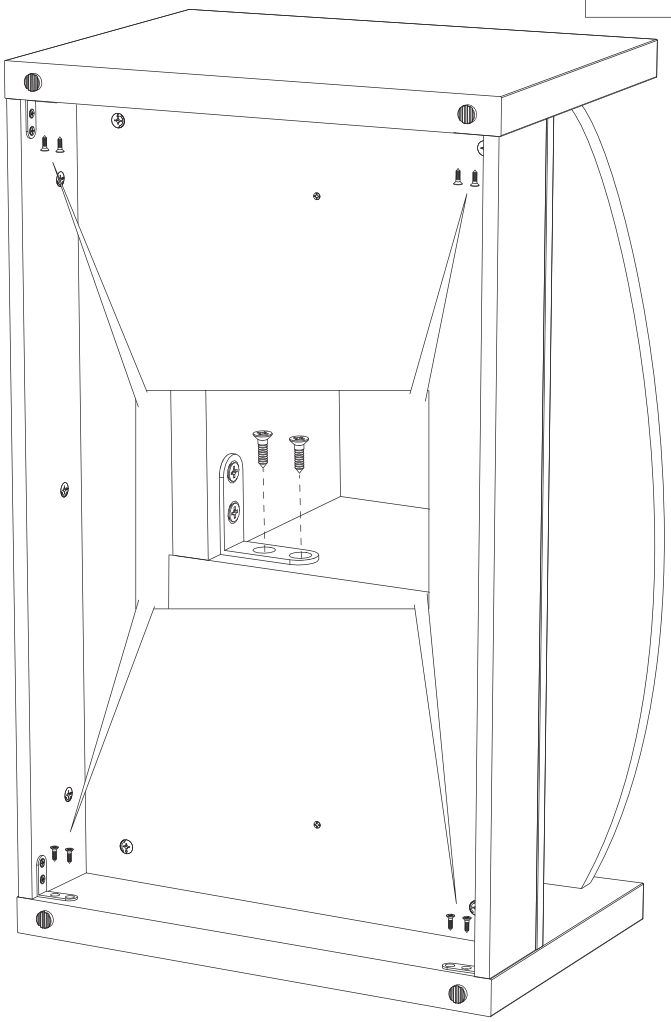

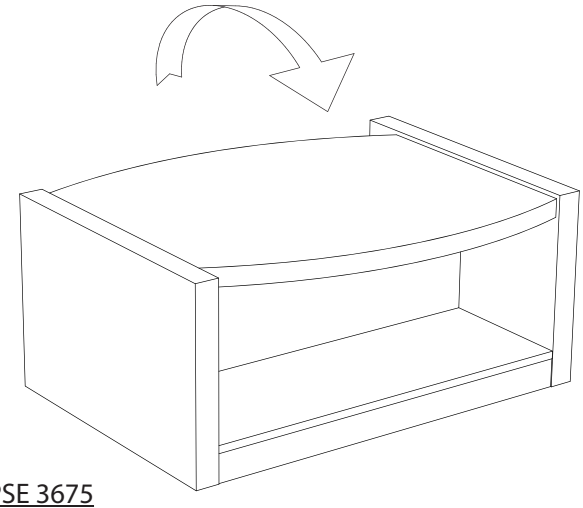

ELYPSE 3675
Table basse rectangulaire composée de panneaux de particules revêtus papier Esche Prato, dessus laqué blanc brillant. Patins de dessous ép.: 5mm.
L.90 cm - H.40 cm - P.68 cm
A monter soi-même.

ELYPSE 3679
Table basse rectangulaire composée de panneaux de particules revêtus papier Iconic, dessus laqué blanc brillant. Patins de dessous ép.: 5mm.
L.90 cm - H.40 cm - P.68 cm
A monter soi-même.

ELYPSE 3678
Table basse rectangulaire composée de panneaux de particules revêtus papier River Oak, dessus laqué blanc brillant. Patins de dessous ép.: 5mm.
L.90 cm - H.40 cm - P.68 cm
A monter soi-même.

"Les meubles contenant des panneaux à base de bois (panneaux de particules, panneaux de fibres, contreplaqué...) peuvent émettre des substances polluantes dans l'air intérieur. Il est ainsi recommandé, après l'installation du meuble dans son logement, d'aérer fréquemment la pièce concernée pendant au moins quatre semaines afin de réduire son exposition aux polluants émis par le meuble."

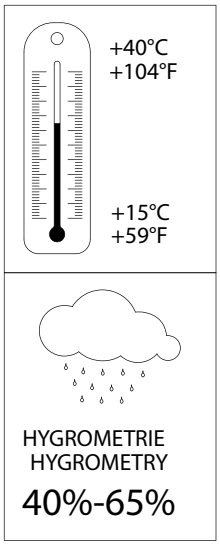

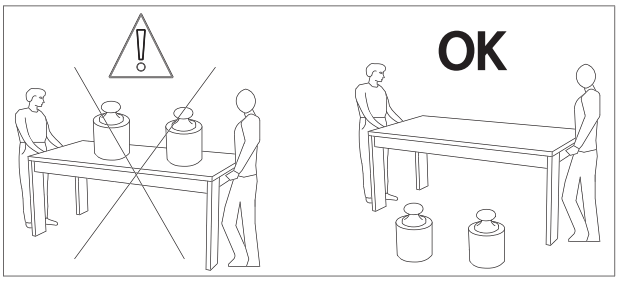

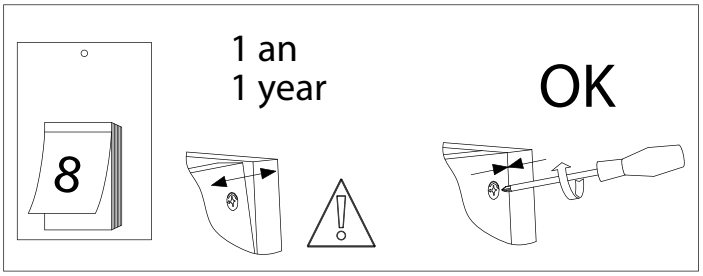

F

L'ÉQUIPEMENT DES PIECES ET LE MONTAGE DU MEUBLE DOIVENT ÊTRE REALISES SUR UN PLAN DE TRAVAIL PROPRE ET PROTÉGÉ.

LORS DE L' UTILISATION, PROTÉGER LE VERNIS DES RAYURES ET DES TACHES.

DÉPOUSSIÉRER LES MEUBLES AVEC UN CHIFFON PROPRE, DOUX ET SEC.

GB

Parts fitting and assembling should be realized on a clean and well protected work top.
For use, please protect the lacquer from scratches and spottings.
Dust each furniture items with a soft, clean, dry cloth. Do not use abrasive cleaners.

D

Das Montage der Teile und der Möbel sollen auf ein sauber und geschützte Arbeitsplatz gemacht sein.
Schützen Sie das Lack vor Kratzer und Flecke wenn benützung.
Stauben Sie die Möbel mit ein trockenes, sauber, weiches, Staubtuch ab.

E

La instalacion de las piezas y el montaje del mueble han de realizarse sabre un plano limpio y protegido.
Al usar, hay que proteger el barniz de rayas y manchas.
No se olvida desempolvar los muebles con un trapo limpio, suave y seco.

P

O equipamento das peças e a montagem devem ser feitos num plano de trabalho limpo e protegido.
Durante a utilizaçao, proteger o vernis das manhuros e das manchas.
Limpar o po com pano limpo e macio e seco.

I

La disposizione delle parti e il montaggio del mobile devono essere organizzate su un piano di lavoro adatto e sicuro.
Durante l'uso, proteggere le vernici dai graffi e dalle macchie.
Spolverare i mobili con un panno morbido e asciutto

RU

Сборка частей и монтаж мебели должны производиться на освобожденном и подготовленном месте.
В течение эксплуатации стола беречь лак от царапин и пятен.
Стирать пыль с мебели чистой, мягкой и сухой тканью.

CN

零部件装备和家具安装必须在洁净、有保护的操作台上进行
使用桌面时注意表漆，避免产生刮痕和污点
用干净、柔软的干抹布除去家具表面的灰尘

F

GARANTIE

SI VOUS CONSTATEZ UNE ÉVENTUELLE ANOMALIE, PRECISEZ LA NATURE DU DÉFAUT SUR CETTE FICHE ET RETOURNEZ-LA AU MAGASIN QUI VOUS A VENDU LE MEUBLE. CE DOCUMENT NOUS SERA IMMÉDIATEMENT TRANSMIS.

GB

GARANTY

IN THE UNLIKELY EVENT OF THERE BEING A MANUFACTURING OR MATERIAL DEFECT, PLEASE CONTACT THE RETAILER FROM WHOM YOU PURCHASED OUR FURNITURE WITHOUT DELAY. STEPS WILL THEN BE TAKEN TO EFFECT EARLY REMEDICAL ACTION.

D

GARANTIE

SOLLTEN SIE EVENTUELL EINEN MANGEL FESTSTELLEN SO BITTEN WIR SIE, UNS DIESEN NACHSTEHEND ZU BESCHREIBEN UND DIESES BLATT IHREM LIEFERANTIEN ZUZUSENDEN.

E

GARANTIA

SI USTED OBSERVA ALGUNA EVANTUAL ANOMALIA, EXPLIQUE EL INDOLE DEL DEFECTO Y DEVUELVA LA FICHA A LA TIENDA DONDE HA COMPRADO EL MUEBLE QUE NOS LA HARA SEGUIR.

P

GARANTIA

SE DETECTAREM UMA EVENTUAL ANOMALIA, DEFINA A NATUREZA DO DEFEITO NESTA FICHA E DEVOLVAM A LOJA QUE LHE VENDEU OS MOVEIS, ESTE DOCUMENTO NOS SERA IMEDIATAMENTE TRANSMITIDO.

I

GARANZIA

SE RISCONTRATE UN EVANTUALE ANOMALIA, INDICATE LA NATURA DEL DIFETTO SU QUESTA SHEDA TECNICA E REPORTATELA COMPILATA AL PUNTO VENDITA CHE VI HA VENDUTO QUESTO MOBILE. QUESTO DOCUMENTO CI SARA TRANSMESSO IMMEDIATAMENTE.

RU

ГАРАНТИЯ :

ЕСЛИ ВЫ ВДРУГ ОБНАРУЖИЛИ ДЕФЕКТЫ МАТЕРИАЛА ИЛИ ПРОИЗВОДСТВА, ТОЧНО ОПИШИТЕ ДЕФЕКТ НА ЭТОМ ЛИСТЕ И ОБРАТИТЕСЬ В МАГАЗИН, В КОТОРОМ ВЫ КУПИЛИ МЕБЕЛЬ. ЭТОТ ДОКУМЕНТ БУДЕТ НЕМЕДЛЕННО НАМ ПЕРЕДАН И НАМИ РАССМОТРЕН

CN

保证

如果您发现产品存在制造或是材质问题，请尽快联系您的购买商店，以便我们及时向您反馈。

NOM - NAME : _____ N° REF : _____

ADRESSE - ADRESS : _____ DEFAUT - DEFAULT : _____

_____ _____