BLOC DE SALLE DE BAINS

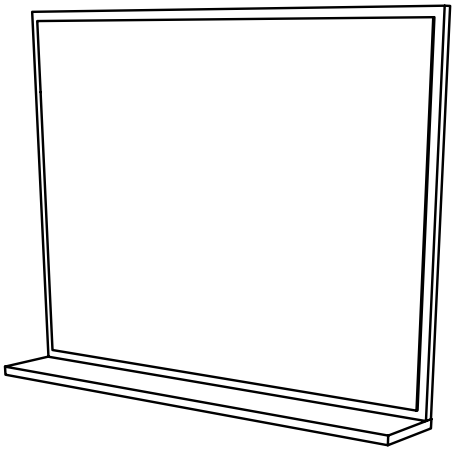

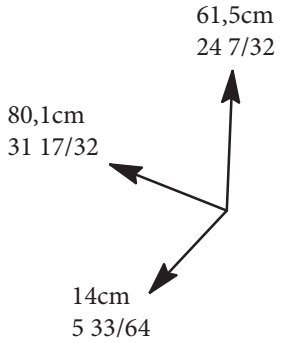

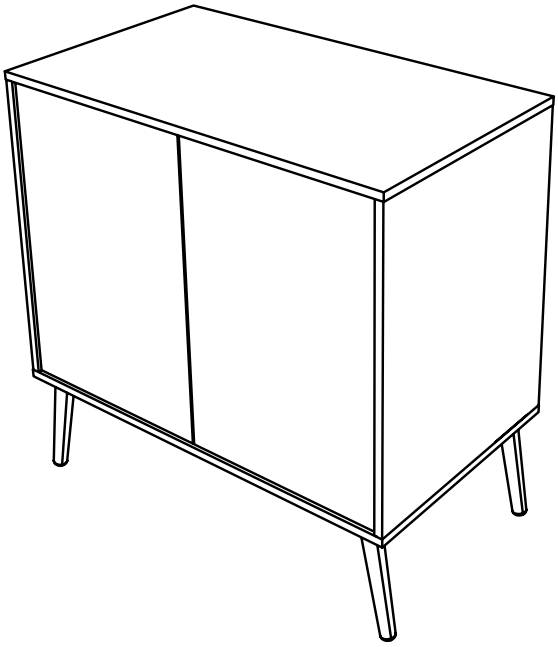

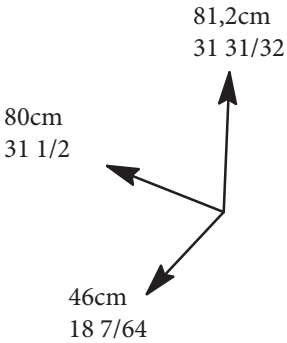

FR *Remerciements :*
Nous vous remercions d'avoir choisi un meuble créé et fabriqué par Ekipa et espérons qu'il vous donnera entière satisfaction.

EN *Thanks :*
Thank you for choosing furniture designed and manufactured by Ekipa. We hope you are totally satisfied your purchase.

DE *Danksagung:*
Wir danken lhnen für den Kauf eines Frankreich von der Ekipa entworfenen und hergestellten Méibelstücks und hoffen, dass Sie es zu lhrer vollkommenen Zufriedenheit finden werden.

ES *Agradecimientos :*
Les damas las gracias par haber elegido un mueble disenado y fabricado por el Ekipa y esperamos que sea de su total agrado.

PT *Agradecimientos :*
Obrigado por ter escolhido um móvel concebido e fabricado pelo Ekipa, esperando que seja do seu inteiro agrado.

IT *Ringraziamenti:*
Grazie per avere scelto un mobile progettato e fabbricato dal Ekipa. Speriamo soddisfi appieno le vostre esigenze.

NL *Bedankje:*
Wij bedanken u voor de aankoop van een door de Ekipa ontworpen en vervaardigd meubel en hopen dat u er veel plezier aan zult beleven.

CZ *Poděkováni:*
Děkujeme, že jste si vybrali nábytek navrženy a vyrobeny společnostf Ekipa. Doufáme, že budete svym nákupem naprosto spokojeni.

HU *Köszönet:*
Köiszöinjük, hogy a Ekipa által létrehozott és gyártott bútort választott, reméljük, hogy elégedett lesz a termékkel.

PL *Podziękowania:*
Dziękujemy za wybór mebli stworzonych i wyprodukowanych przez Ekipa. Mamy nadzieję, że będziecie Państwo w pelni zadowoleni z zakupu.

RO *Mulţumiri:*
Vă mulţumim că aţi ales un articol de mobilier conceput şi fabricat de Ekipa şi sperăm că veţi fi pe deplin satisfăcuţi de acesta.

RU *Благодарность:*
Мы благодарим вас за то, что вы выбрали мебель, созданную и произведенную Груп Паризо, и надеемся, что вы будете полностью удовлетворены нашей продукцией.

SK *Pod'akovanie:*
Ďakujeme, že ste si vybrali nábytok navrhnuty a vyrobeny spoločnosť ou Ekipa. Dúfame, že budete svojim nákupom absolútne spokojni.

TR *Teşekkür ederiz:*
Ekipa tarafundan tasartanan ve üretilen bu mobilyayi seçtiginiz için teşekkür ederiz. Ürünümüzden memun kalmanhizi ümit ederiz

AR :شكر
نشكركم لاختياركم هذه القطعة من الأثاث من تصميم وتصنيع مجموعة باريزو Ekipa ونتمنى أن تنال رضاءكم.

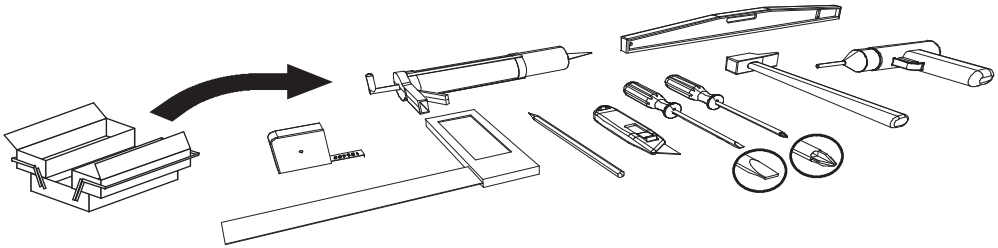

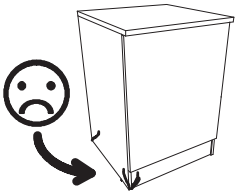

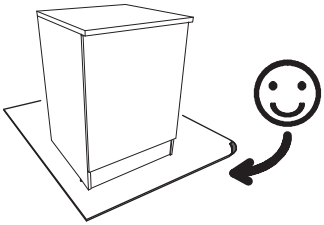

contact@parisot.com

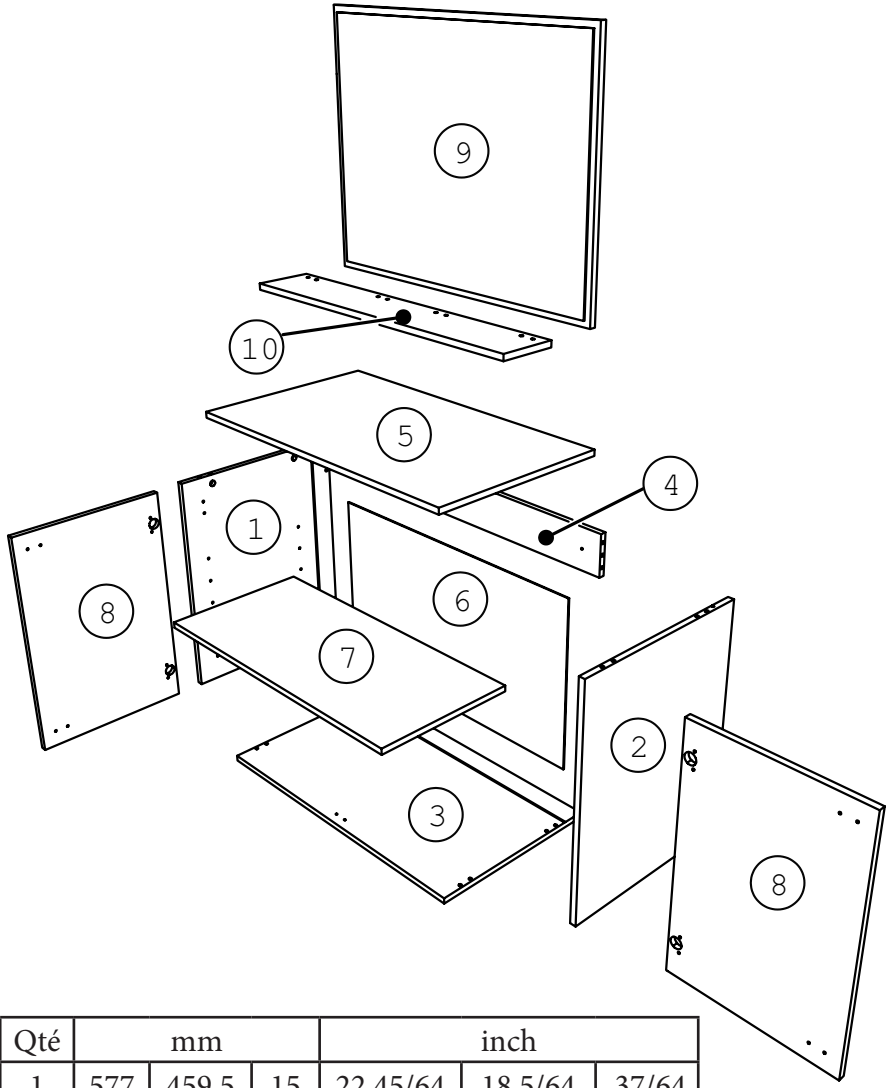

Rep	Qté	mm			inch		
01	1	577	459,5	15	22 45/64	18 5/64	37/64
02	1	577	459,5	15	22 45/64	18 5/64	37/64
03	1	799	460	15	31 29/64	18 7/64	37/64
04	1	768	111	15	30 15/64	4 23/64	37/64
05	1	800	460	15	31 31/64	18 7/64	37/64
06	1	780	462	2,5	30 45/64	18 3/16	3/32
07	1	767	359	15	30 3/16	14 1/8	37/64
08	2	572	380	15	22 33/64	14 61/64	37/64
09	1	800	600	19	31 31/64	23 39/64	3/4
10	1	801	125	15	31 17/32	4 29/32	37/64

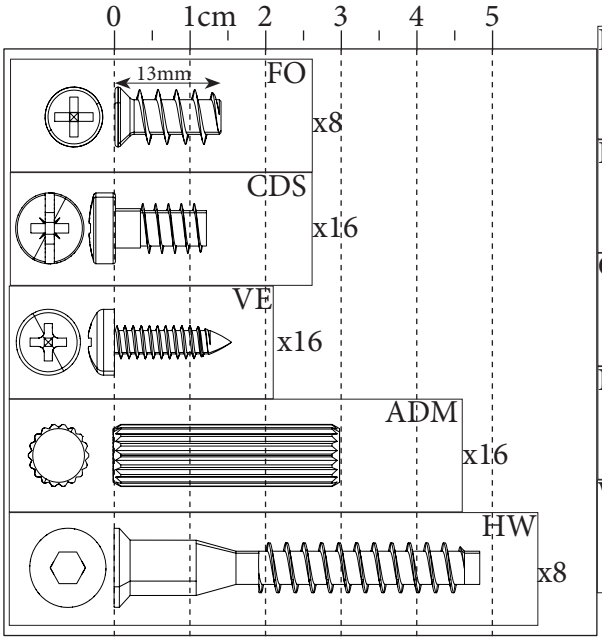
0
1cm
2
3
4
5
13mm
FO
x8
CDS
x16
VE
x16
ADM
x16
HW
x8

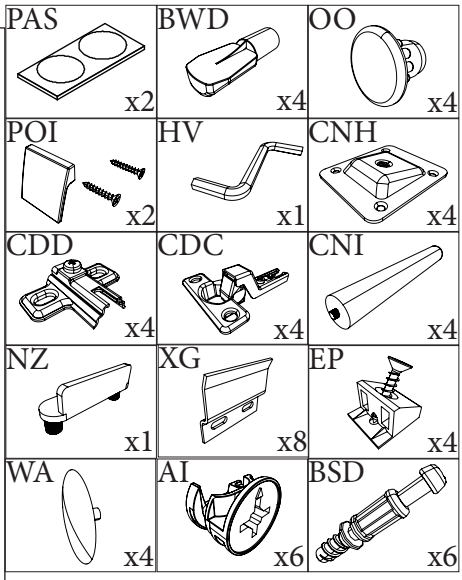
PAS
x2
BWD
x4
OO
x4
POI
x2
HV
x1
CNH
x4
CDD
x4
CDC
x4
CNI
x4
NZ
x1
XG
x8
EP
x4
WA
x4
AI
x6
BSD
x6

1

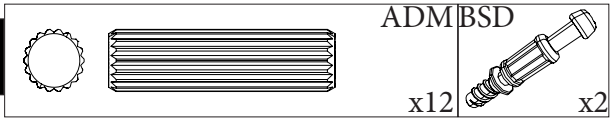

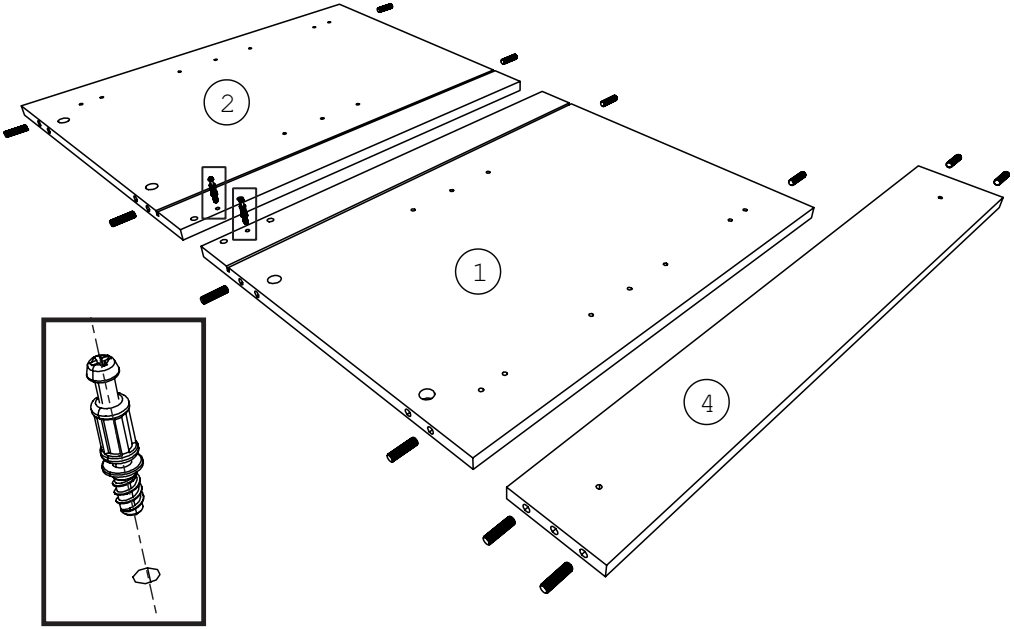

2

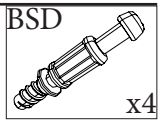

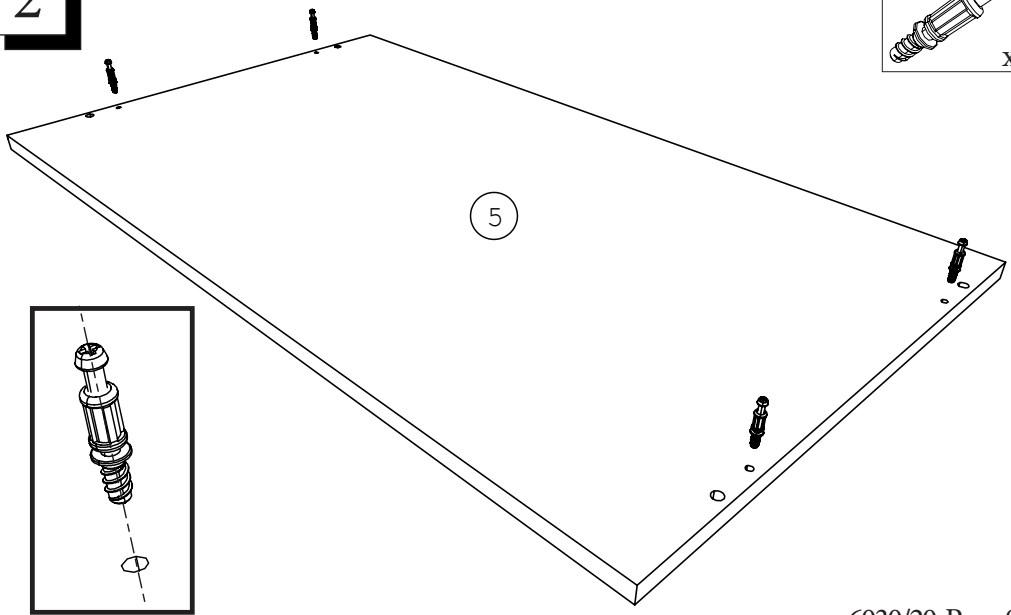

3

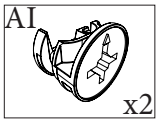

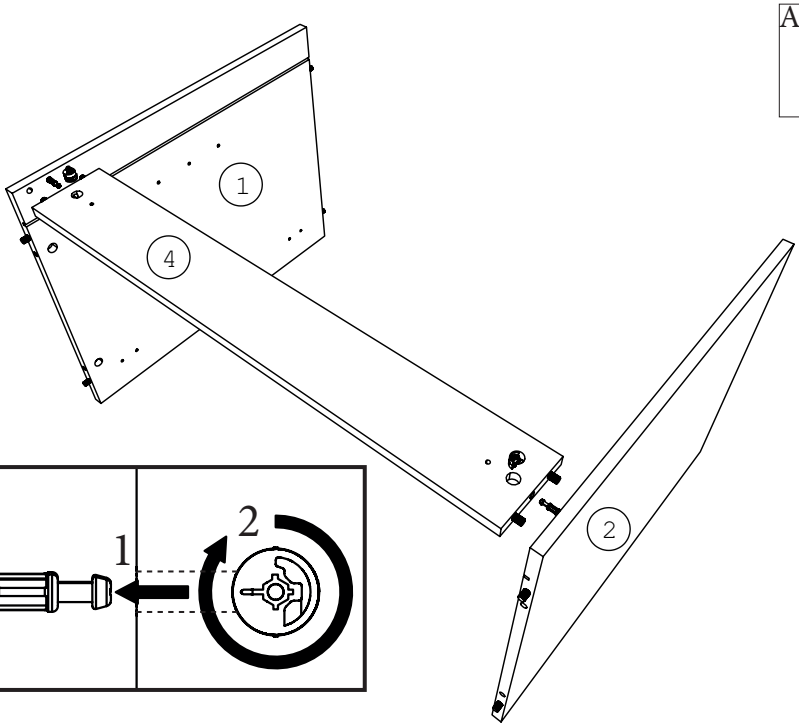

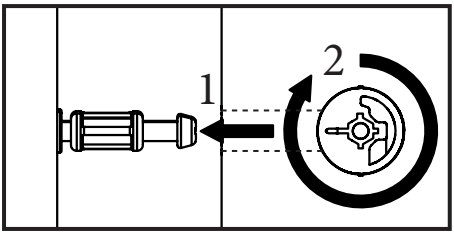

4

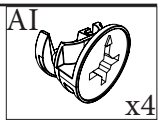

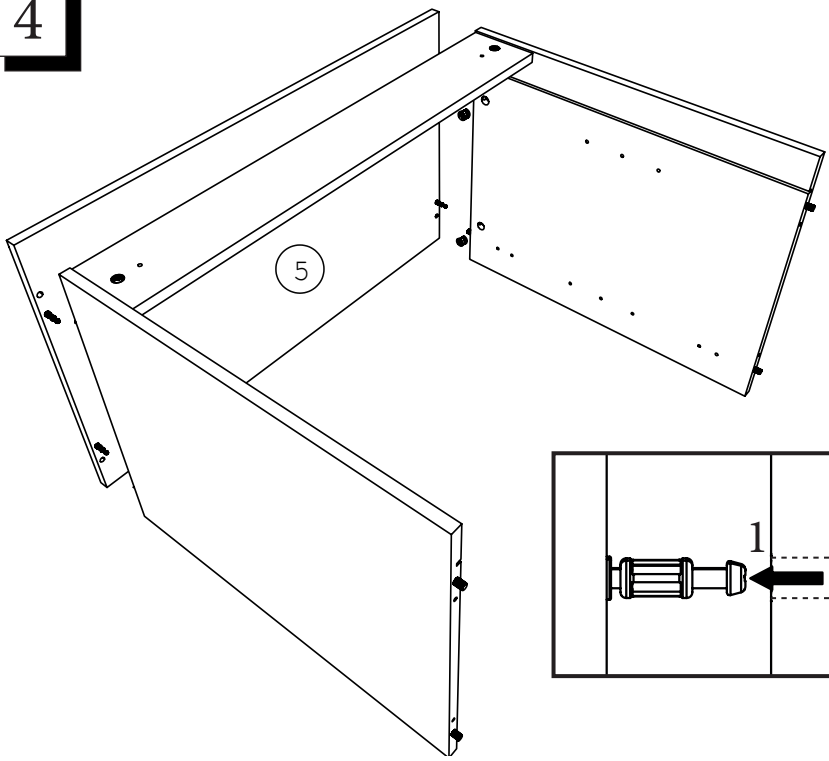

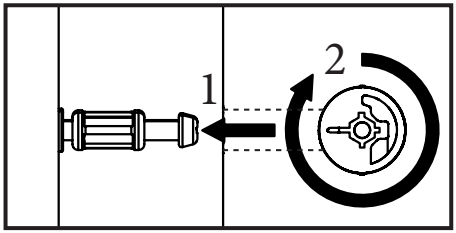

5

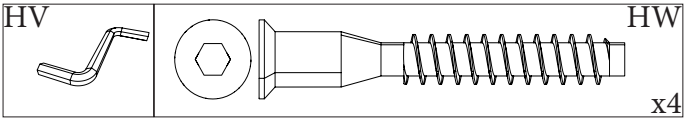

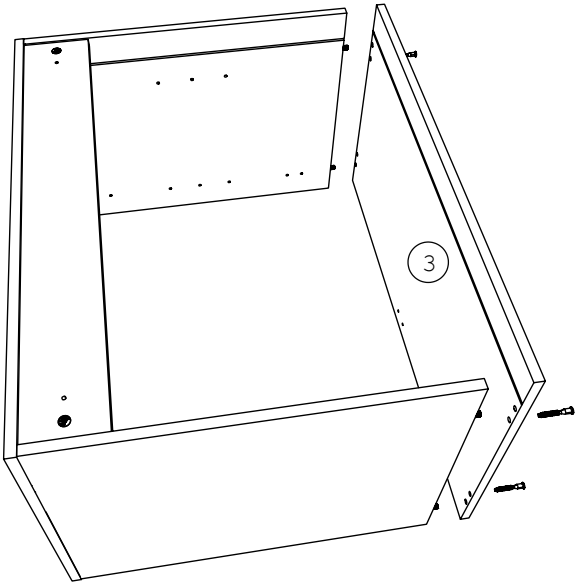

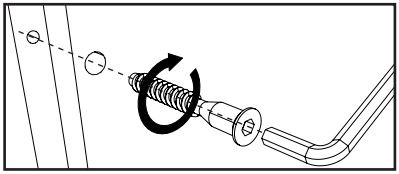

6

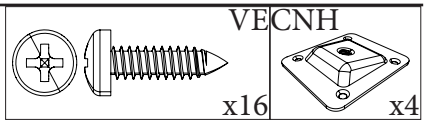

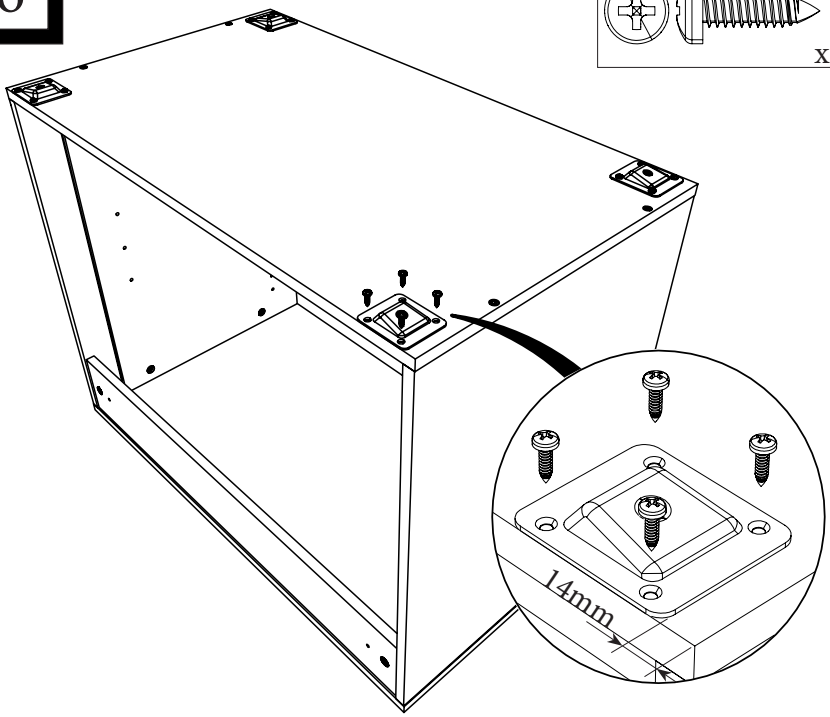

7

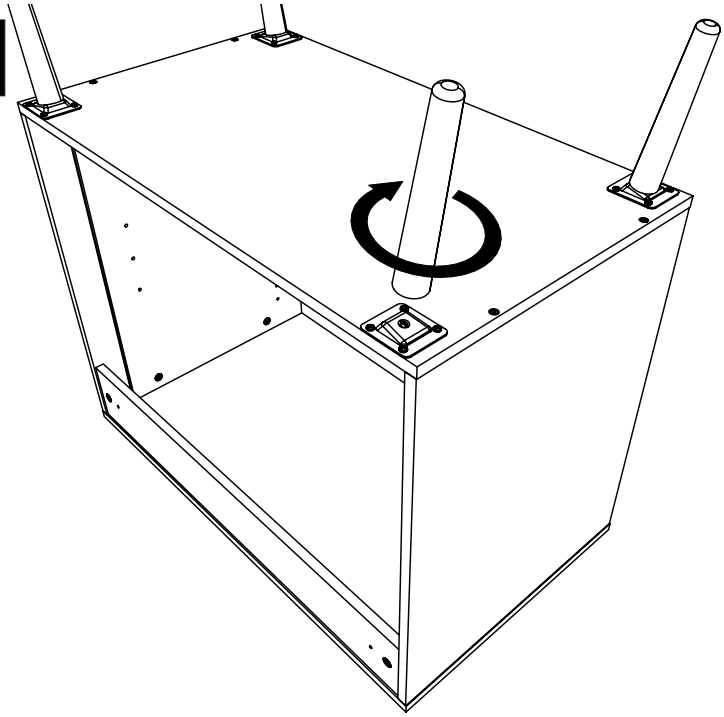

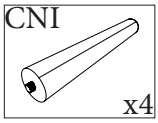

8

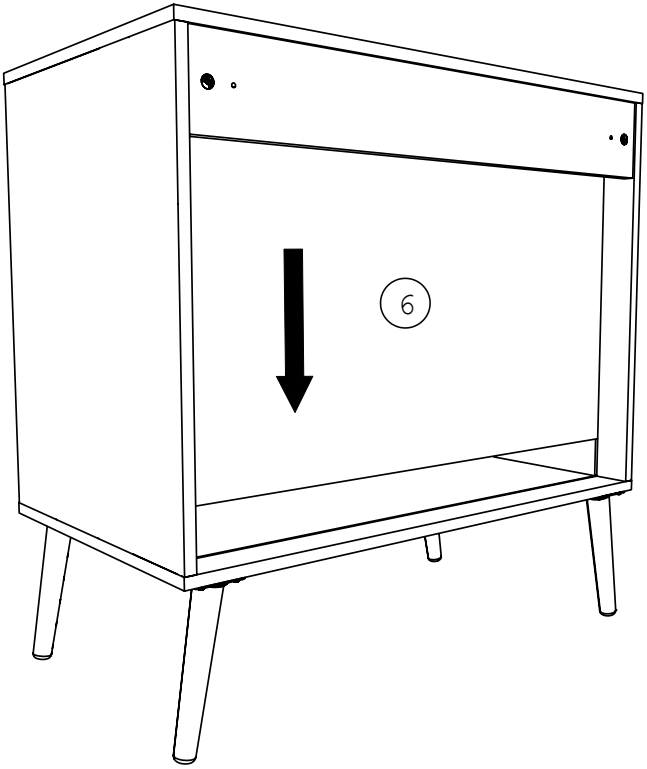

9

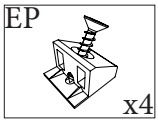

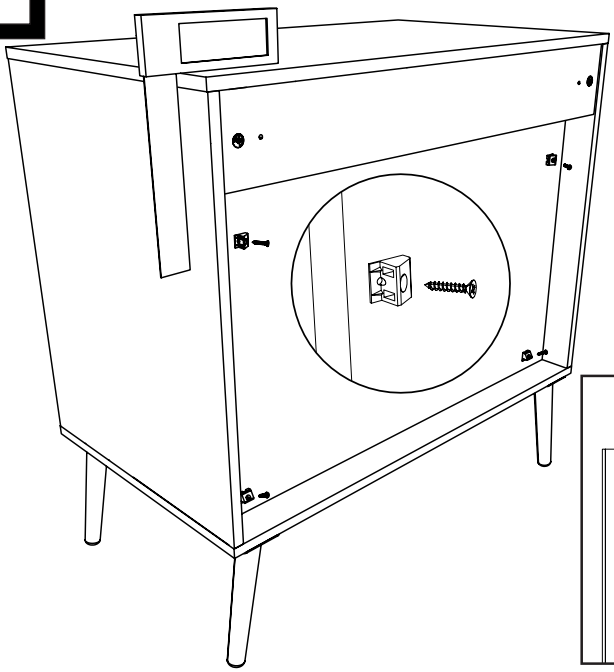

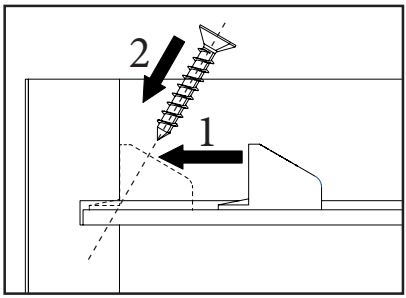

10

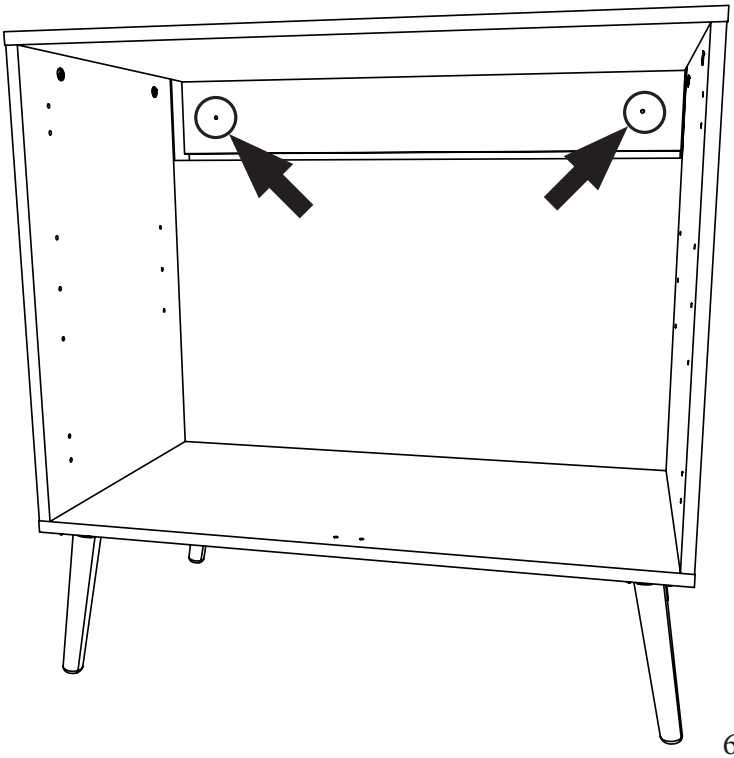

FR Pour votre sécurité : Fixation du meuble au mur
Attention, la fixation doit être réalisée par une personne compétente
car cela nécessite des chevilles adaptées à la nature de votre mur.

EN For your safety: the unit should be secured to the wall.
NB this should be carried out by a competent person as you must
use the right rawlplug for your type of wall.

DE Zu Ihrer Sicherheit: Befestigen Sie das Hochbett an der Wand.
Achtung: Diese Befestigung ist durch eine fachlich kompetente Person vorzunehmen.
Hierfür sind für die Bauweise Ihrer Wand geeignete Dübel einzusetzen.

ES Por su seguridad: Fijar el mueble a la pared.
Advertencia: la fijación la ha de llevar a cabo por personal adecuado,
ya que requiere el uso de tacos que se adapten al tipo de pared.

PT Para sua segurança: fixação do móvel ao muro
Atenção: a fixação deverá ser efetuada por pessoa habilitada,
visto que são necessárias cavilhas adaptadas ao tipo de parede.

IT Avvertenza di sicurezza: il fissaggio del mobile a parate deve essere
realizzato da una persona competente, in quanto l'operazione richiede
l'impiego di tasselli adatti alla natura del muro.

NL Voor uw veiligheid: bevestiging van het meubel aan de muur.
Opgelet de bevestiging moet worden uitgevoerd door een bekwaam
persoon daar dit voor uw type muur geschikte pluggen vereist.

CZ Z bezpečnostních důvodů: upevněte nábytek do zdi
Pozor, upevnění je třeba svěřit kompetentní osobě, neboť
vyžaduje hmoždinky vhodné pro vaši zeď.

HU Az Ön biztonsága érdekében : a bútor falra rögzítése
Figyelmeztetés : a rögzítés csak megfelelö szakképesítéssel rendelkezö személy
által végezhetö el, mert a rögzítéshez a falnak megfelelö csavarokra van szükség.

PL Dla bezpieczeństwa: mocowanie mebla do ściany
Uwaga, mocowanie musi zostać wykonane przez osobę kompetentną, ponieważ
wymaga to zastosowania kołków dostosowanych do rodzaju ściany.

RO Pentru securitatea dumneavoastră: fixarea mobilierului de perete
Atenție, fixarea trebuie să fie realizată de o persoană calificată, deoarece sunt
necesare dispozitive de fixare adaptate caracteristicilor peretelui dumneavoastră

RU Для вашей безопасности: Крепление мебели к стене
Внимание! Крепление должно производиться опытным
специалистом, т.к. для такой установки потребуются штифты,
соответствующие типу вашей стены.

SK Z bezpečnostných dôvodov: nábytok upevnite k stene.
Dbajte na to, aby upevnenie vykonala kompetentná osoba, pretože pri upevňovaní
sa vyžadujú kolíky vhodné do materiálu, z ktorého je stena vyrobená.

TR Güvenliğiniz için: Mobilyanın duvara sabitlenmesi
Dikkat, sabitleme işlemi uzman biri tarafından yapılmalıdır çünkü bu işlem
için duvarınızın malzemesine uygun dübellerin kullanılması gerekmektedir

ة العربية

تثبيت قطعة الأثاث على الحائط : لسلامتك الشخصية
رشخص متخصص بعملية التثبيت على الحائط إذ أنها تتطلب اسفيان
. عيني يتوافق مع طبيعة الحائط نفسه

11

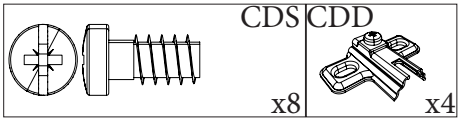

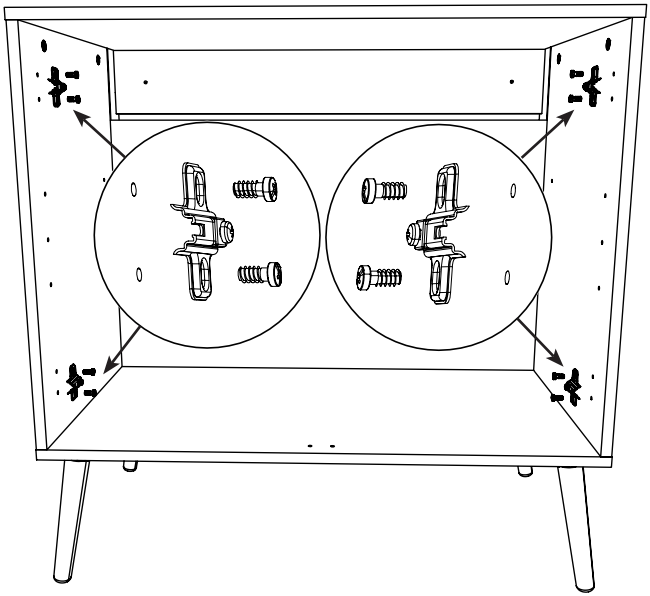

12

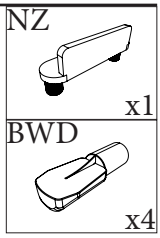

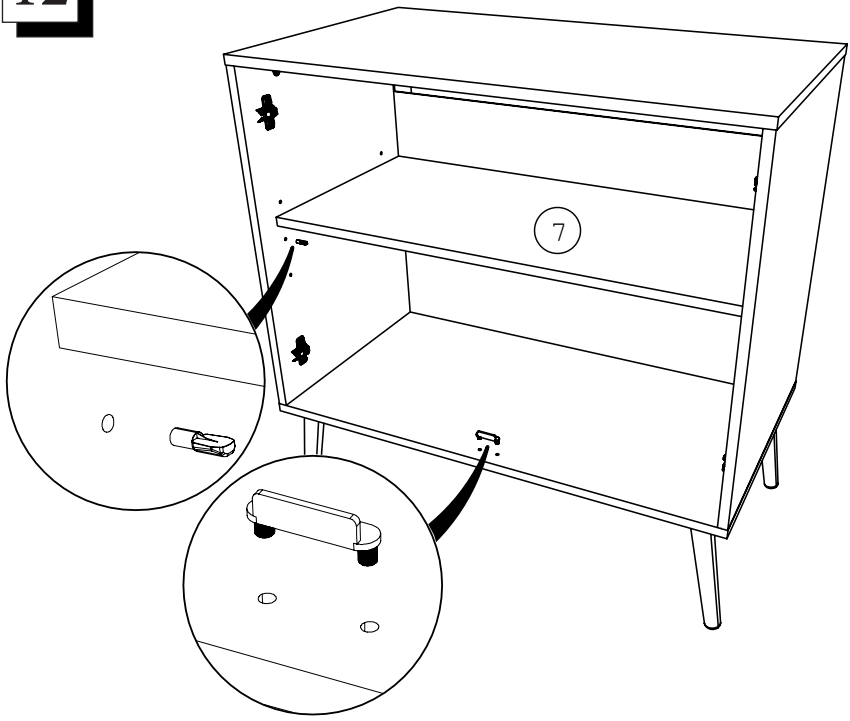

13

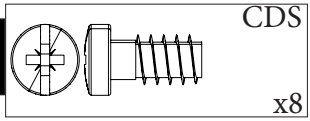
CDS
x8

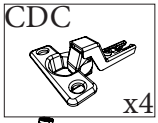
CDC
x4

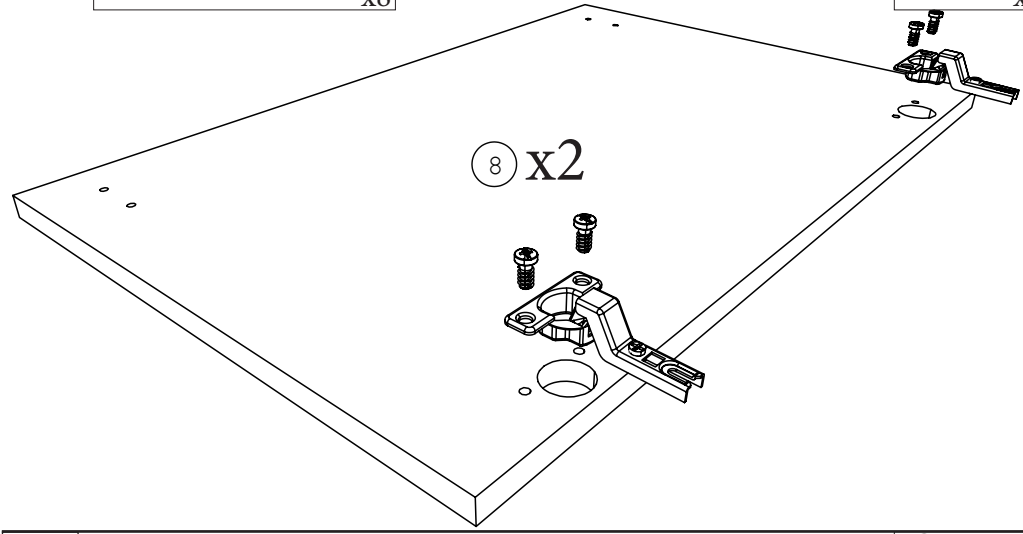
8 x2

14

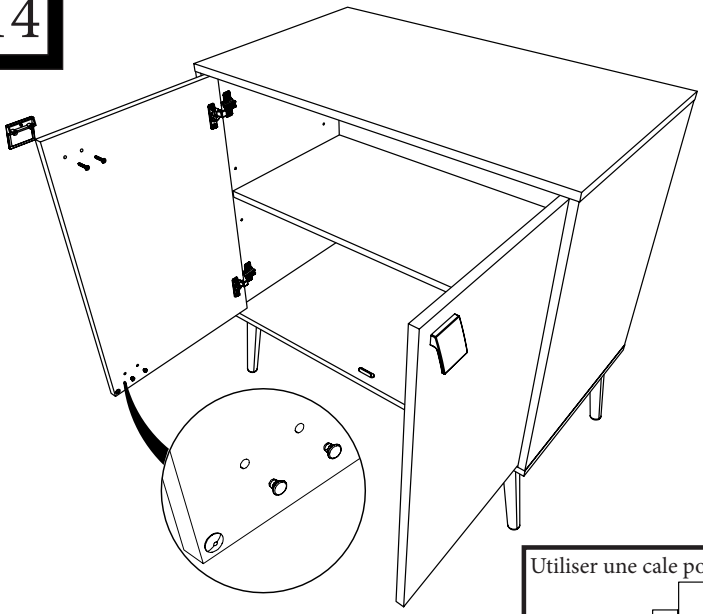

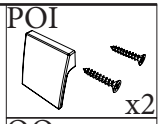
POI
x2

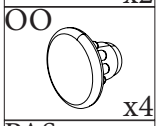
OO
x4

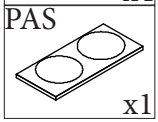
PAS
x1

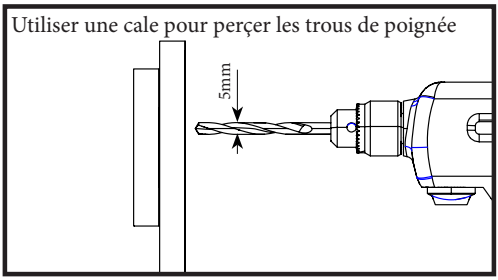
Utiliser une cale pour perçer les trous de poignée
5mm

15

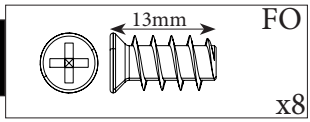

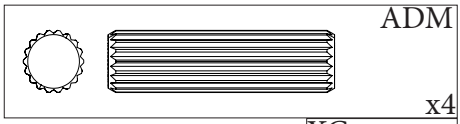

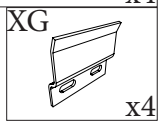

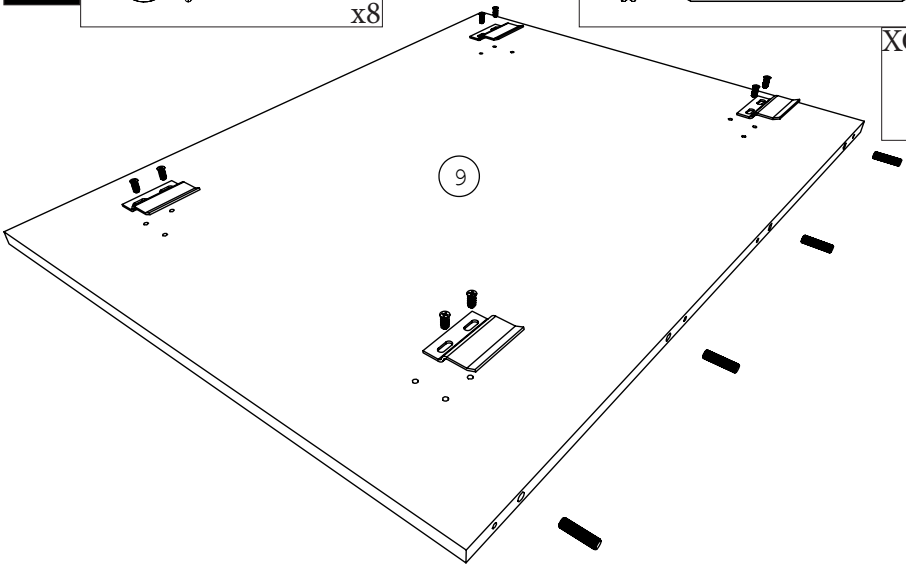

16

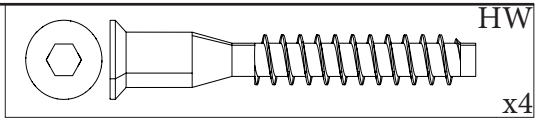

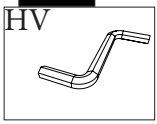

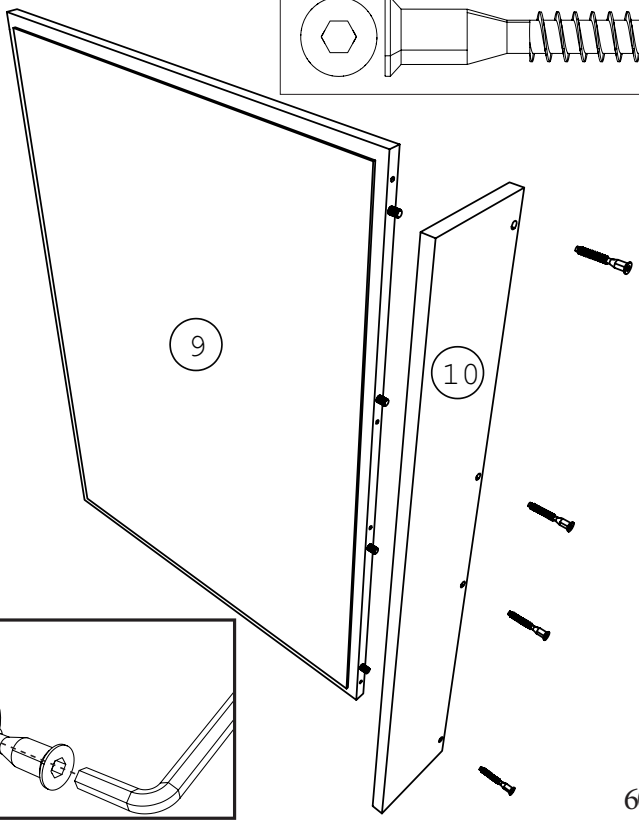

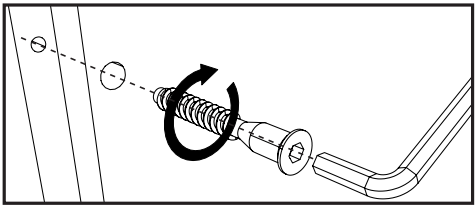

17

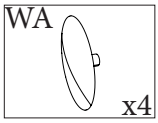

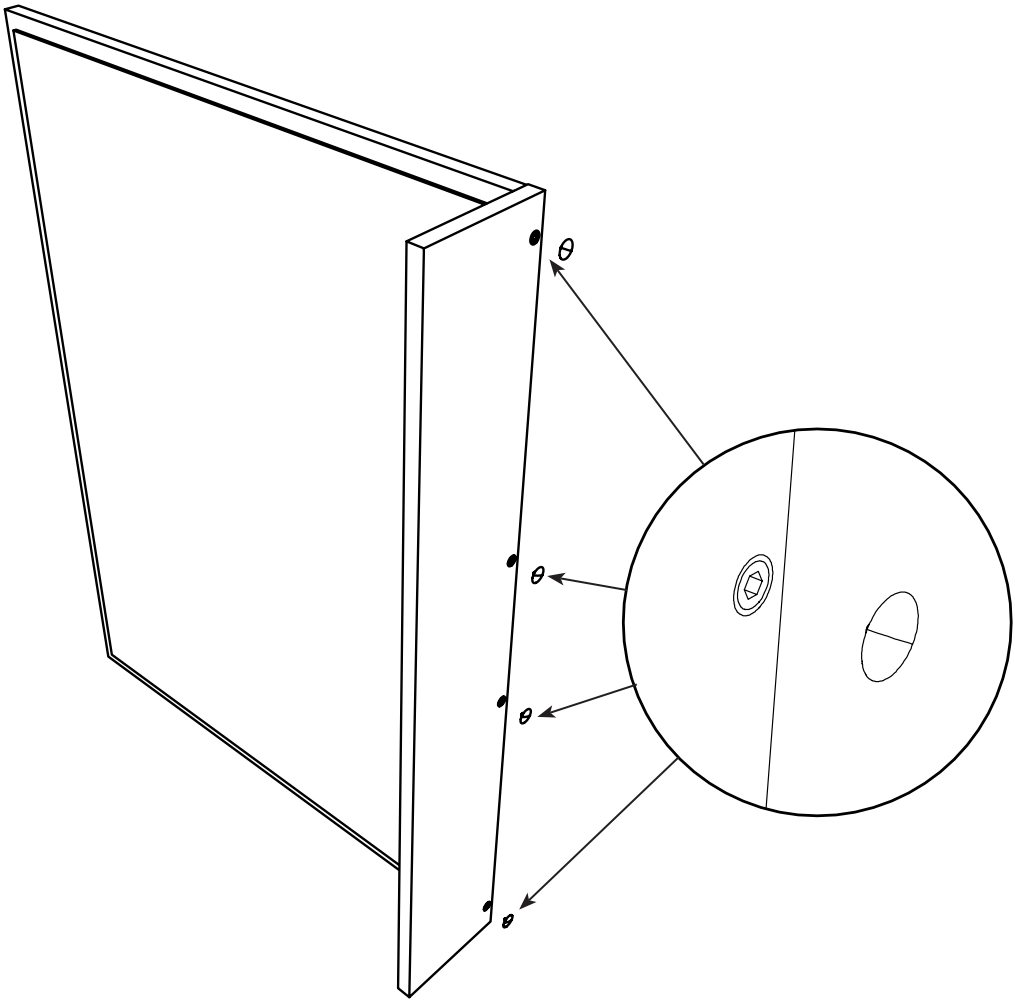

18 XG x4

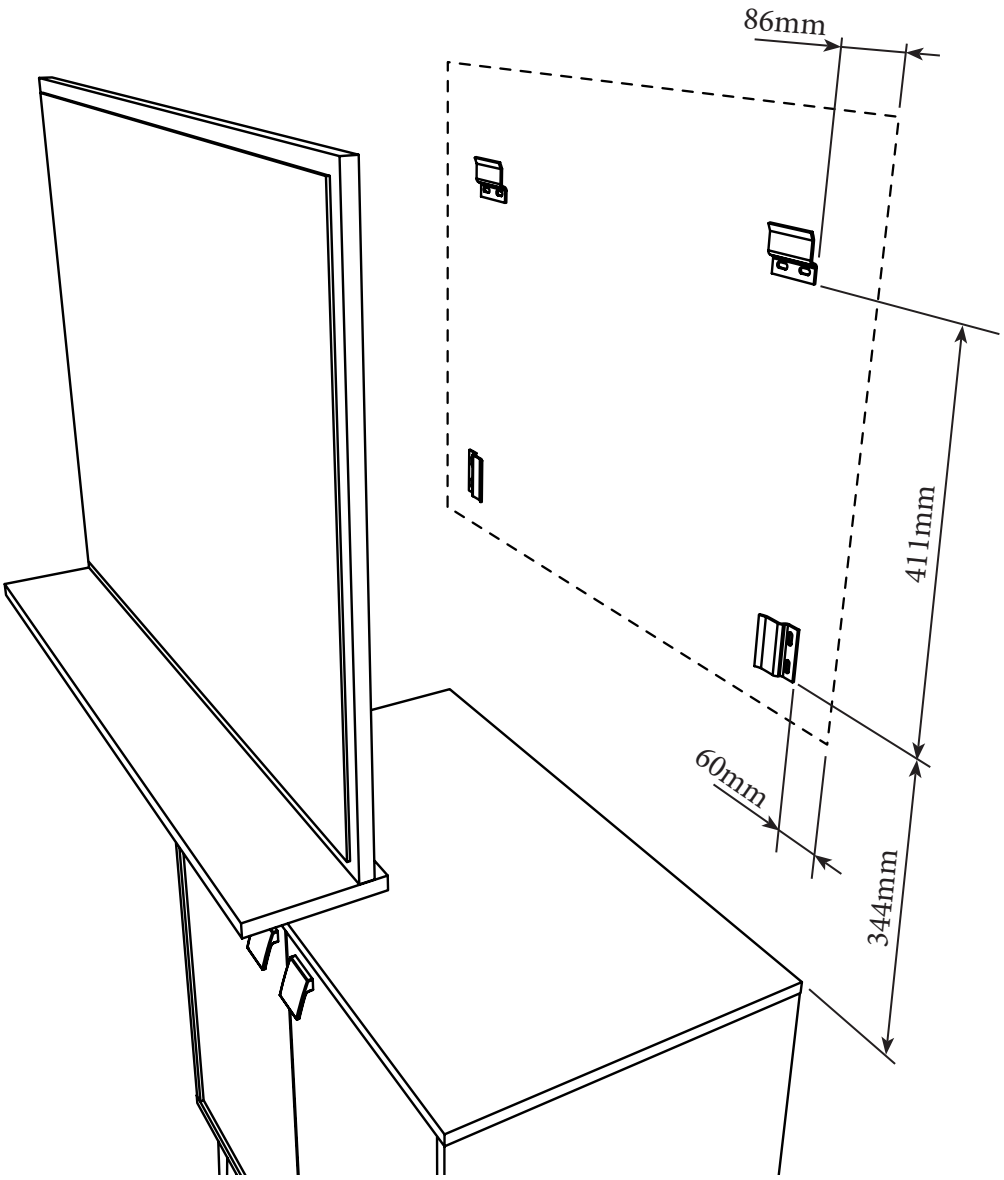

FR Pour votre sécurité : Fixation du meuble au mur
Attention, la fixation doit être réalisée par une personne compétente
car cela nécessite des chevilles adaptées à la nature de votre mur.

EN For your safety: the unit should be secured to the wall.
NB this should be carried out by a competent person as you must
use the right rawlplug for your type of wall.

DE Zu Ihrer Sicherheit: Befestigen Sie das Hochbett an der Wand.
Achtung: Diese Befestigung ist durch eine fachlich kompetente Person vorzunehmen.
Hierfür sind für die Bauweise Ihrer Wand geeignete Dübel einzusetzen.

ES Por su seguridad: Fijar el mueble a la pared.
Advertencia: la fijación la ha de llevar a cabo por personal adecuado,
ya que requiere el uso de tacos que se adapten al tipo de pared.

PT Para sua segurança: fixação do móvel ao muro
Atenção: a fixação deverá ser efetuada por pessoa habilitada,
visto que são necessárias cavilhas adaptadas ao tipo de parede.

IT Avvertenza di sicurezza: il fissaggio del mobile a parate deve essere
realizzato da una persona competente, in quanto l'operazione richiede
l'impiego di tasselli adatti alla natura del muro.

NL Voor uw veiligheid: bevestiging van het meubel aan de muur.
Opgelet de bevestiging moet worden uitgevoerd door een bekwaam
persoon daar dit voor uw type muur geschikte pluggen vereist.

CZ Z bezpečnostních důvodů: upevněte nábytek do zdi
Pozor, upevnění je třeba svěřit kompetentní osobě, neboť
vyžaduje hmoždinky vhodné pro vaši zeď.

HU Az Ön biztonsága érdekében : a bútor falra rögzítése
Figyelmeztetés : a rögzítés csak megfelelö szakképesítéssel rendelkezö személy
által végezhetö el, mert a rögzítéshez a falnak megfelelö csavarokra van szükség.

PL Dla bezpieczeństwa: mocowanie mebla do ściany
Uwaga, mocowanie musi zostać wykonane przez osobę kompetentną, ponieważ
wymaga to zastosowania kołków dostosowanych do rodzaju ściany.

RO Pentru securitatea dumneavoastră: fixarea mobilierului de perete
Atenție, fixarea trebuie să fie realizată de o persoană calificată, deoarece sunt
necesare dispozitive de fixare adaptate caracteristicilor peretelui dumneavoastră

RU Для вашей безопасности: Крепление мебели к стене
Внимание! Крепление должно производиться опытным
специалистом, т.к. для такой установки потребуются штифты,
соответствующие типу вашей стены.

SK Z bezpečnostných dôvodov: nábytok upevnite k stene.
Dbajte na to, aby upevnenie vykonala kompetentná osoba, pretože pri upevňovaní
sa vyžadujú kolíky vhodné do materiálu, z ktorého je stena vyrobená.

TR Güvenliğiniz için: Mobilyanın duvara sabitlenmesi
Dikkat, sabitleme işlemi uzman biri tarafından yapılmalıdır çünkü bu işlem
için duvarınızın malzemesine uygun dübellerin kullanılması gerekmektedir

ة العربية
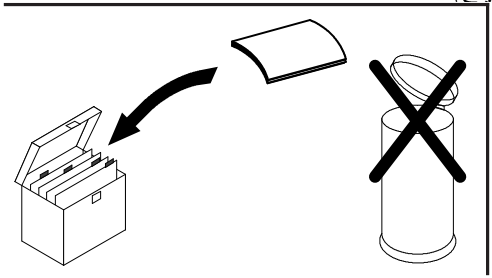
تثبيت قطعة الأثاث على الحائط : للسلامتك الشخصية
رشخص متخصص بعملية التثبيت على الحائط إذ أنها تتطلب اسفيان
. معيني يتوافق مع طبيعة الحائط نفسه